春季少年少女テニス大会

＜14才以下女子シングルス順位決定戦＞

1～4位順位決定戦

		友寄　恵理佳	金城　里奈子	當真　ふじの	大嶺　真緒	勝敗	取得ゲーム率	順位
1	友寄　恵理佳		3-6 4-6	0-6 3-6	3-6 3-6	0-3		4位
2	金城　里奈子	6-3 6-4		2-6 2-6	3-6 3-6	1-2		3位
3	當真　ふじの	6-0 6-3	6-2 6-2		6-4 6-1	3-0		1位
4	大嶺　真緒	6-3 6-3	6-3 6-3	4-6 1-6		2-1		2位

＊　試合順序　　1－2　　3－4　　1－3　　2－4　　1－4　　2－3

5～6位順位決定戦

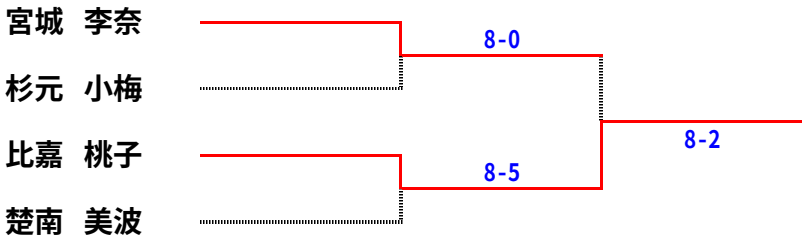

5位　　比嘉　桃子

6位　　宮城　李奈

7位　　楚南　美波

8位　　杉元　小梅

7～8位順位決定戦

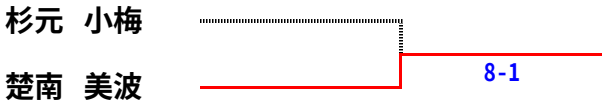

春季少年少女テニス大会
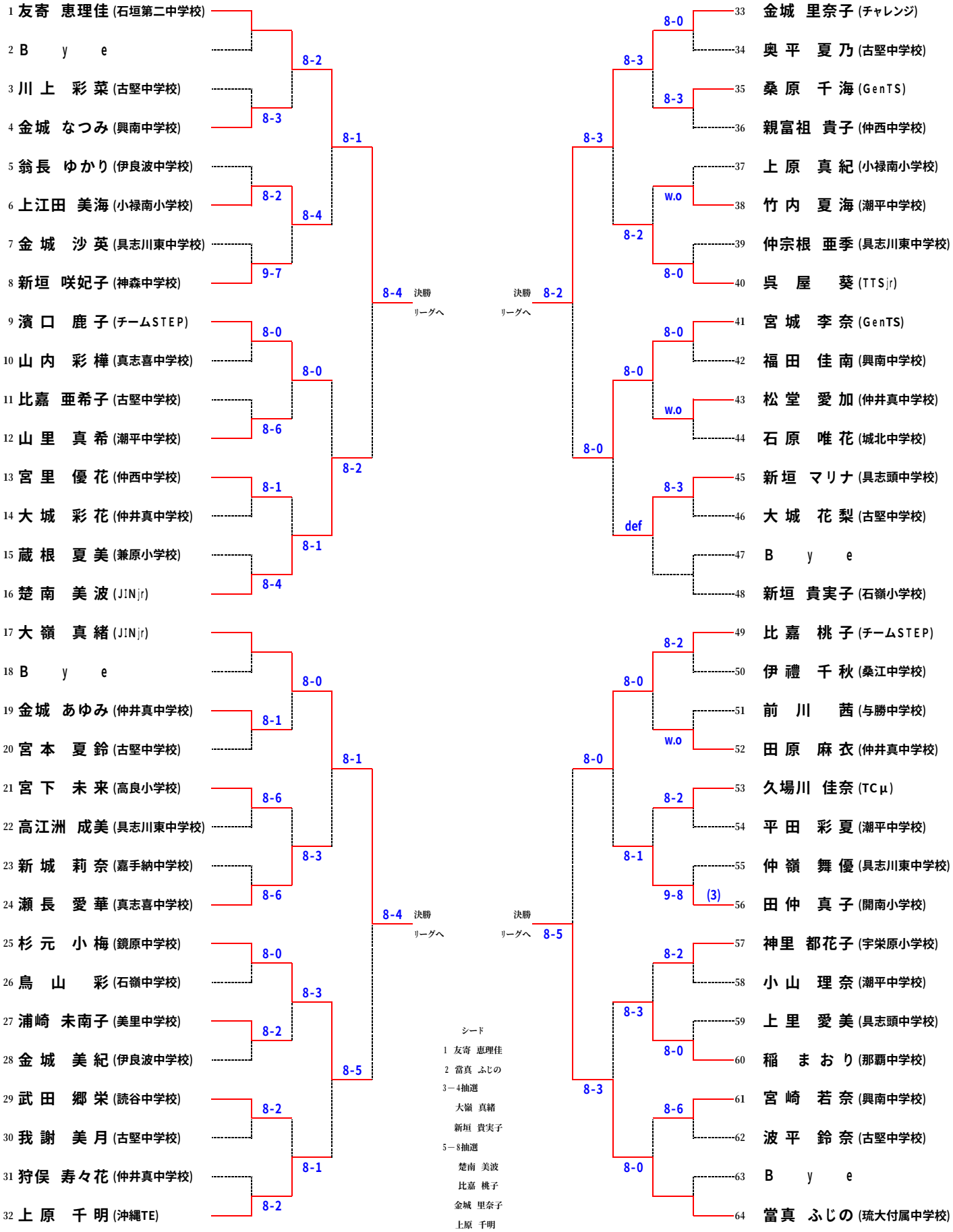
＜14才以下女子シングルス＞