男子45才以上　シングルス

優勝

倉辻　由浩

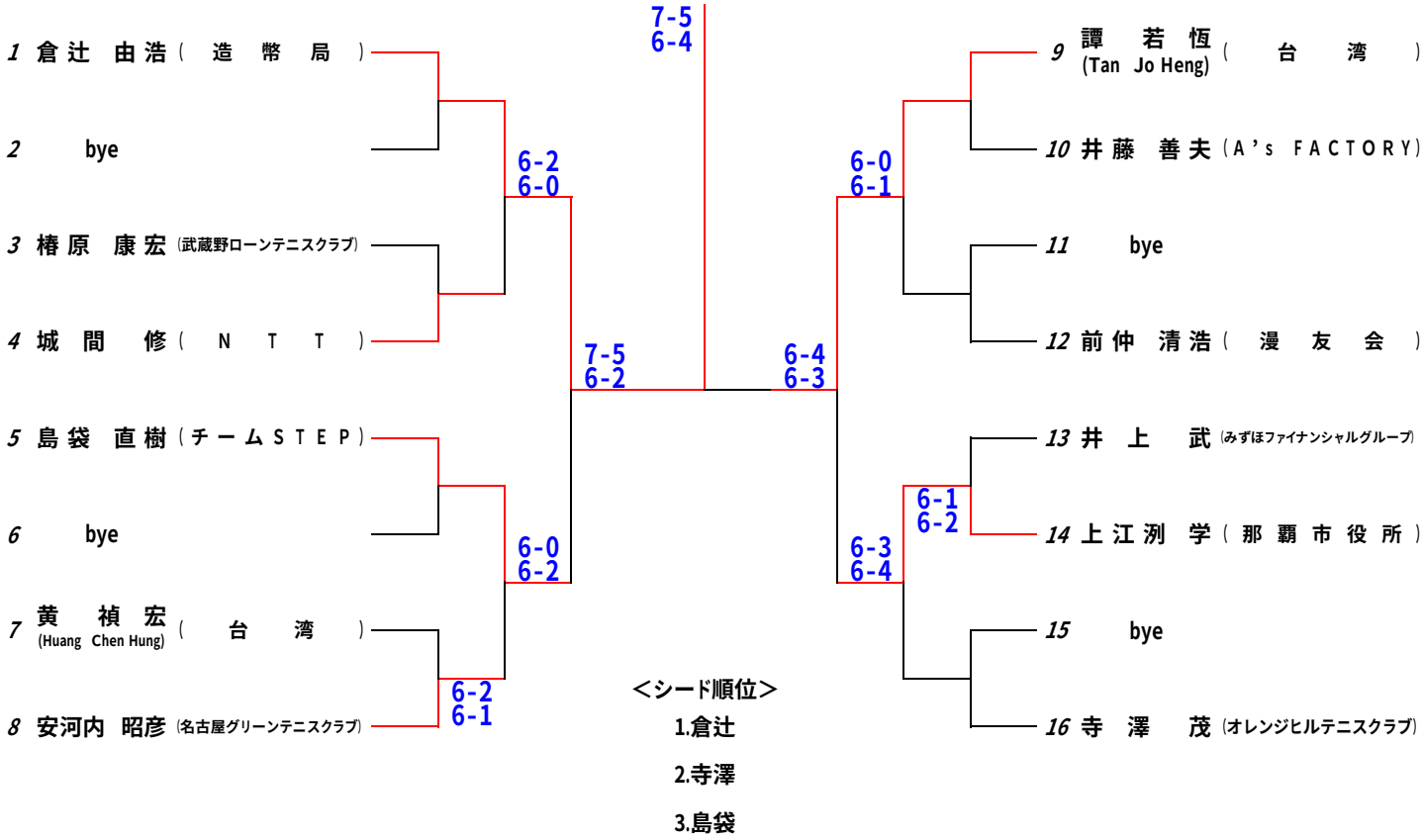

＜シード順位＞

1.倉辻

2.寺澤

3.島袋

男子45才以上　ダブルス

優勝

上江洌　学

前仲　清浩

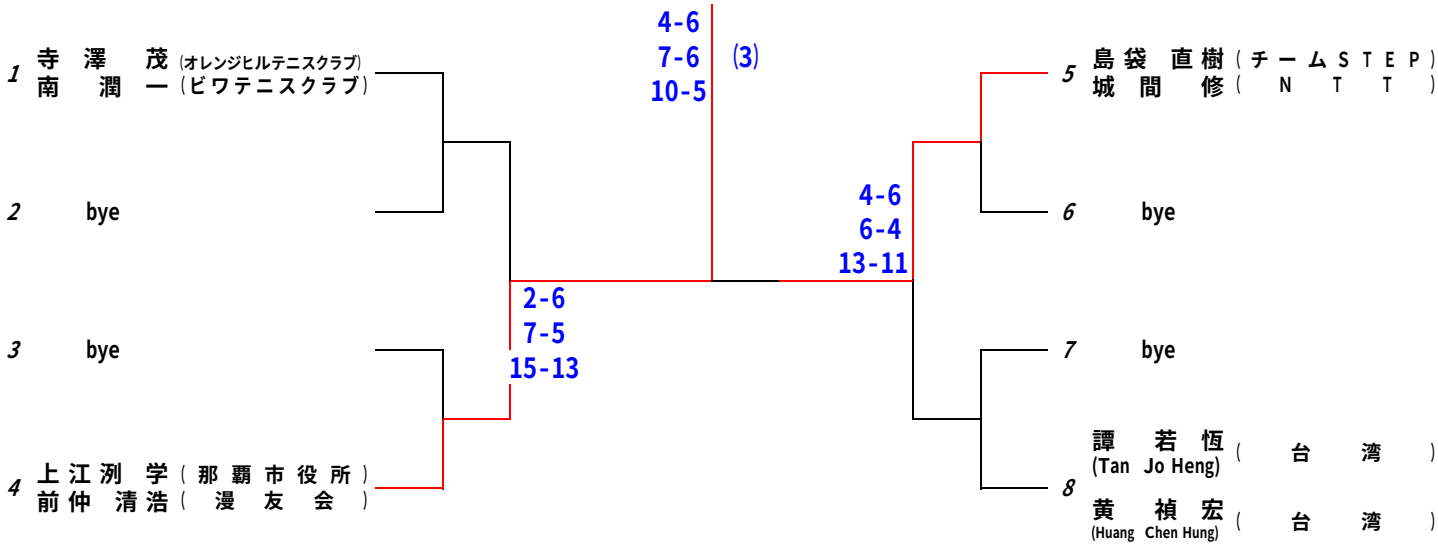

男子50才以上　シングルス

優勝

関本　和秀

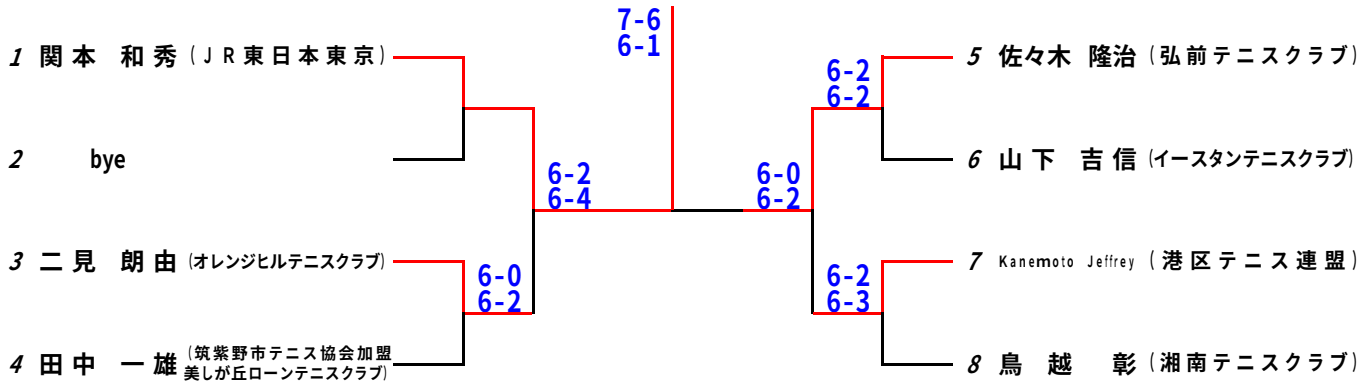

＜シード順位＞

1.関本

2.鳥越

男子55才以上　シングルス

優勝

竹下　友基

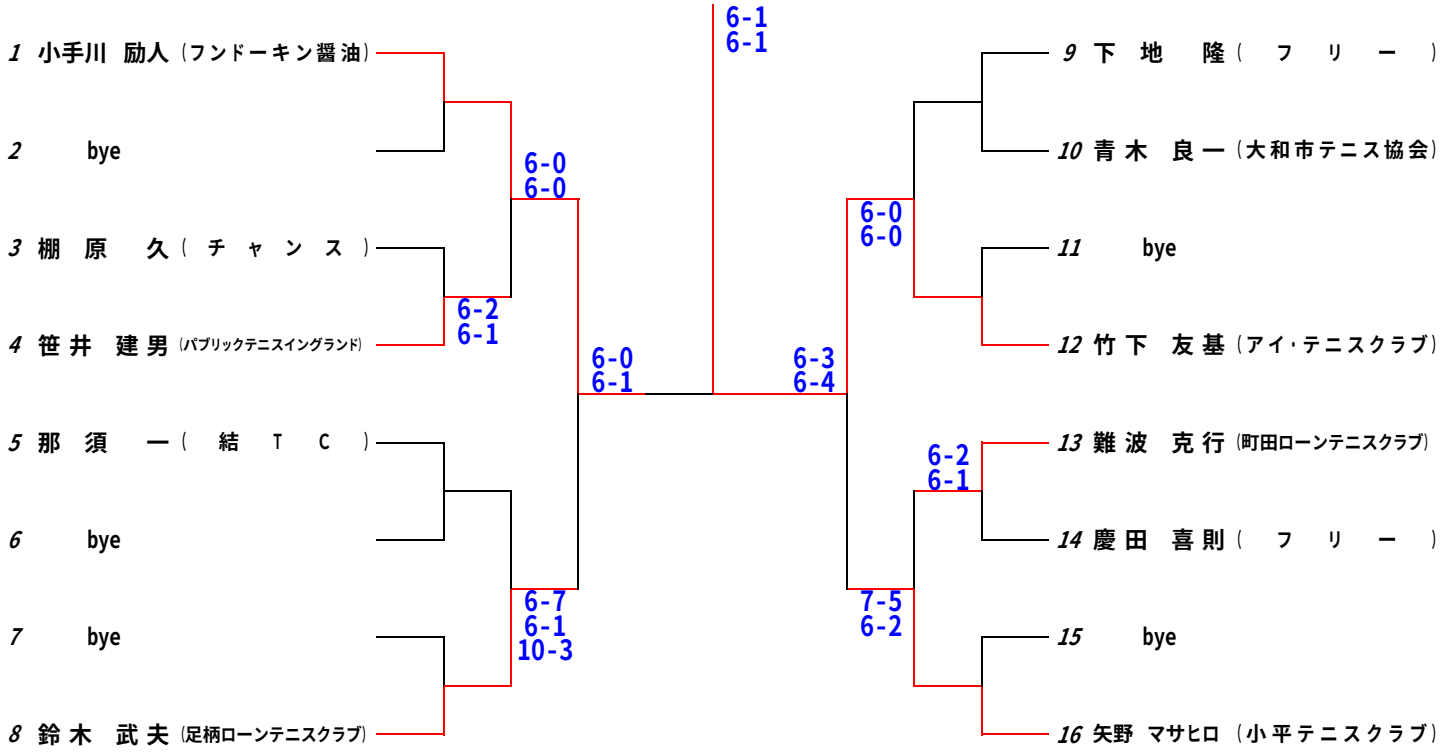

＜シード順位＞

1．小手川

2．矢野

男子55才以上　ダブルス

優勝

蓮　康夫

稲場　浩三

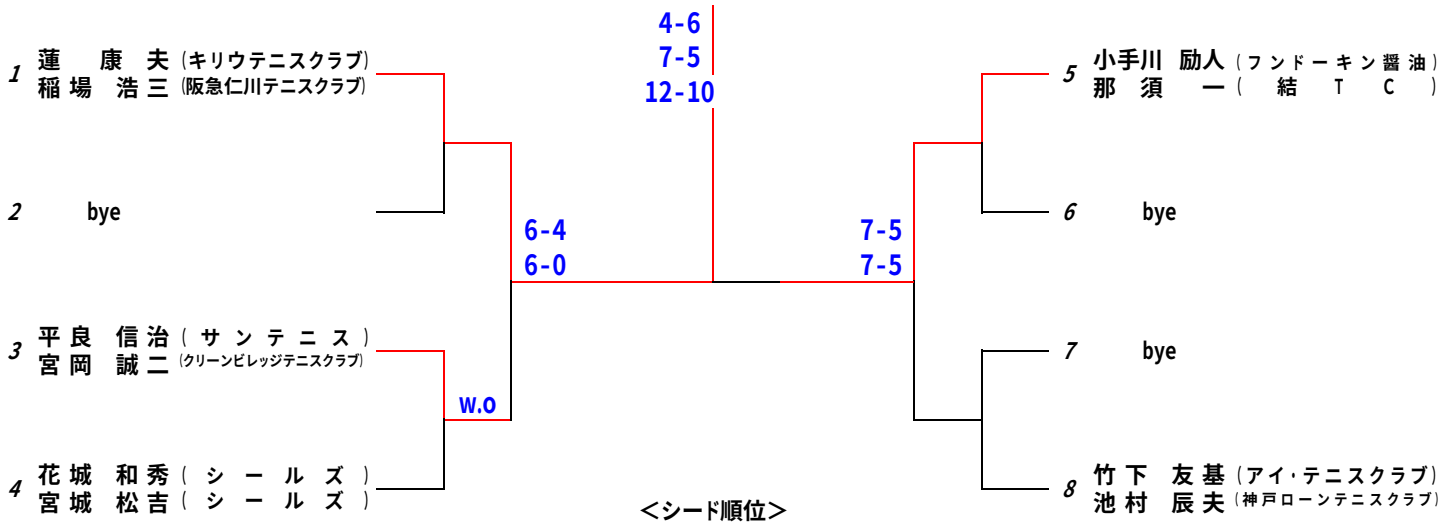

＜シード順位＞

1．蓮･稲場

2．竹下･池村

男子６０才以上　シングルス

優勝

永井　隆

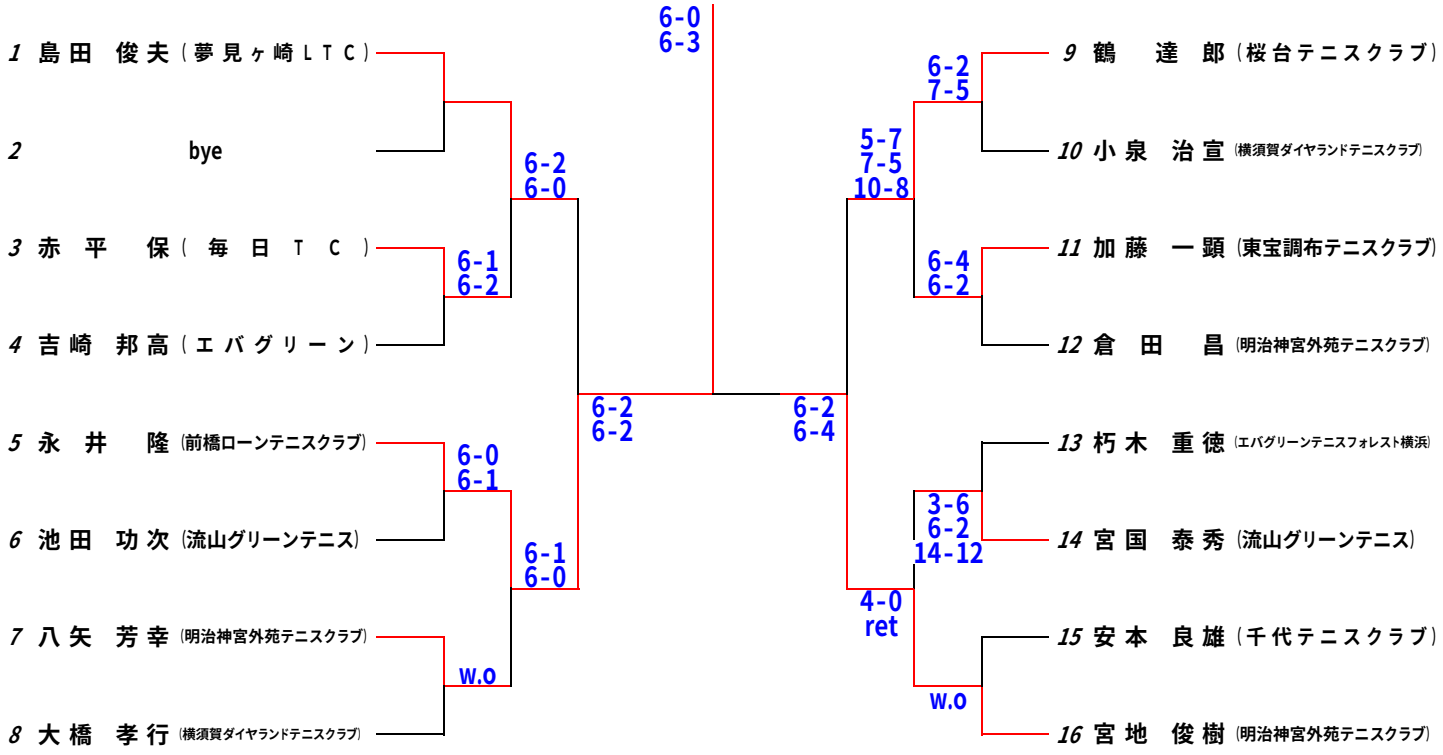

＜シード順位＞

1. 島田
2. 宮地
3. 永井
4. 倉田

男子６０才以上　ダブルス

優勝

鶴　達郎

永井　隆

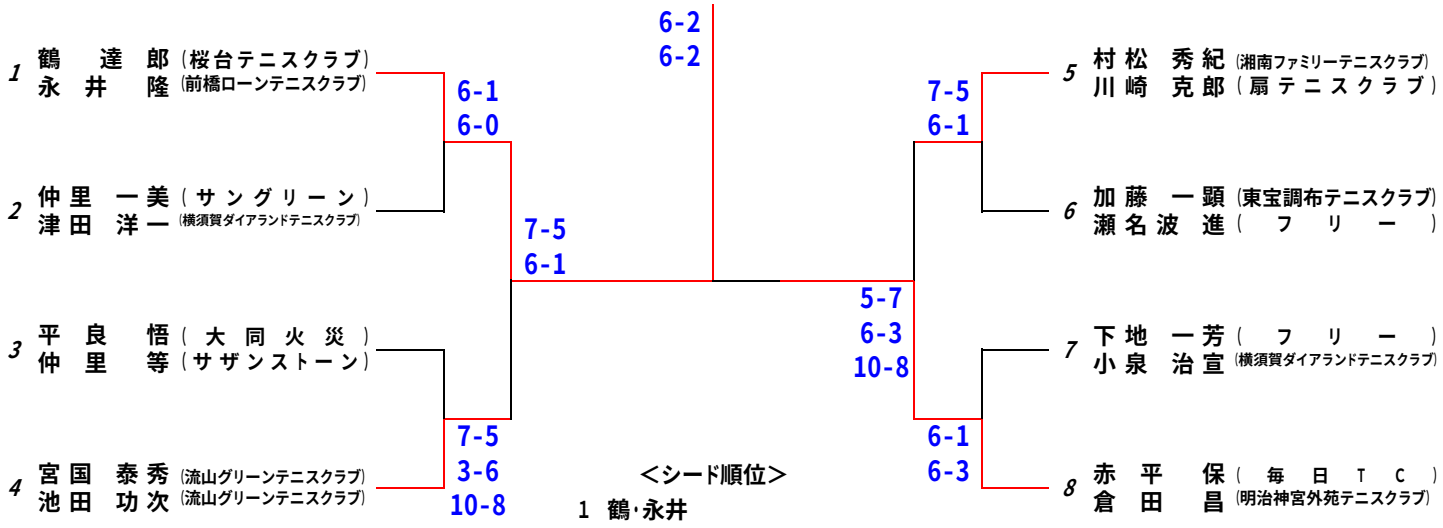

＜シード順位＞

1　鶴･永井
2　赤平･倉田

男子65才以上　シングルス

優勝

佐藤　重勝

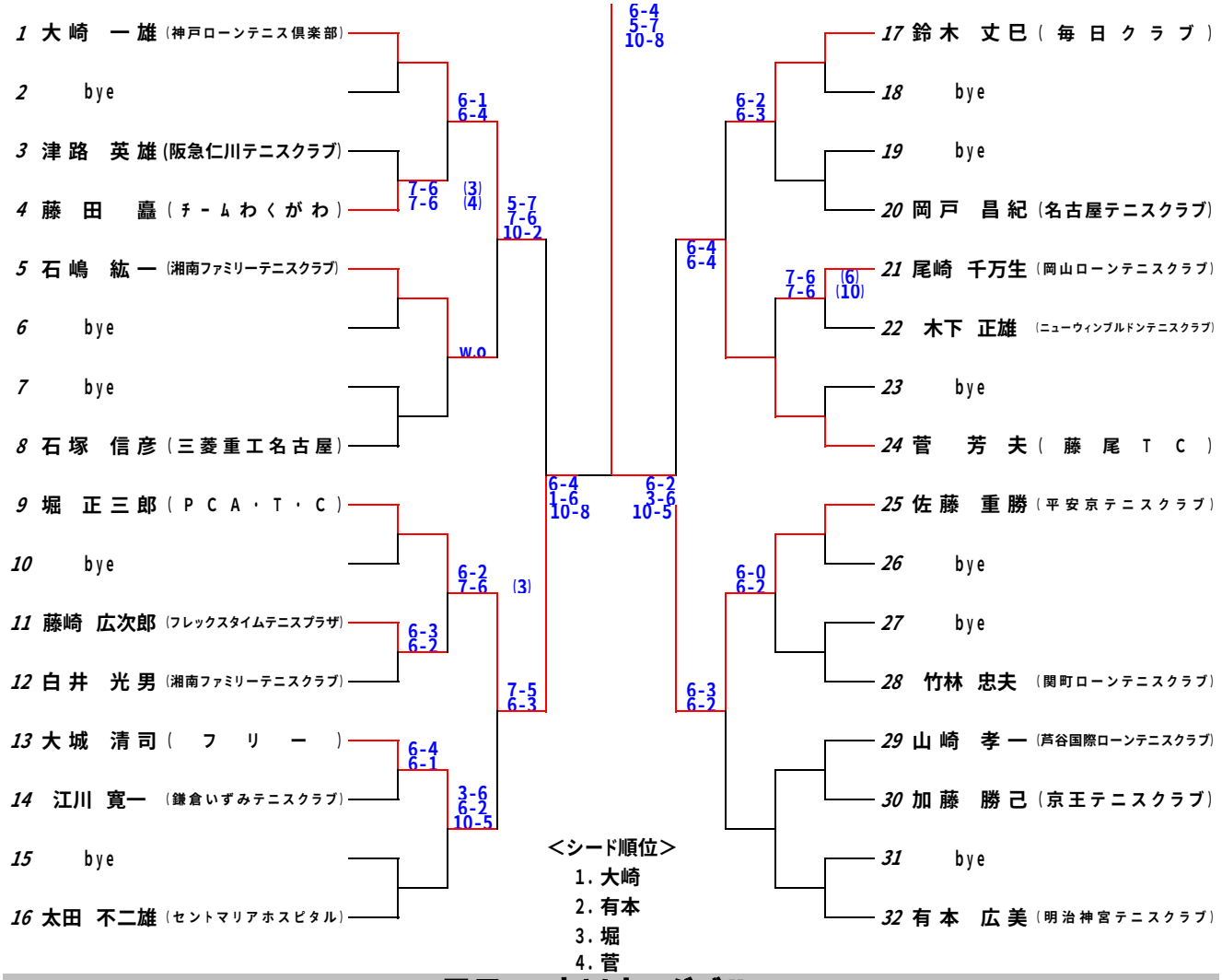

＜シード順位＞

1. 大崎
2. 有本
3. 堀
4. 菅

男子65才以上　ダブルス

優勝

宇野　和之

白井　光男

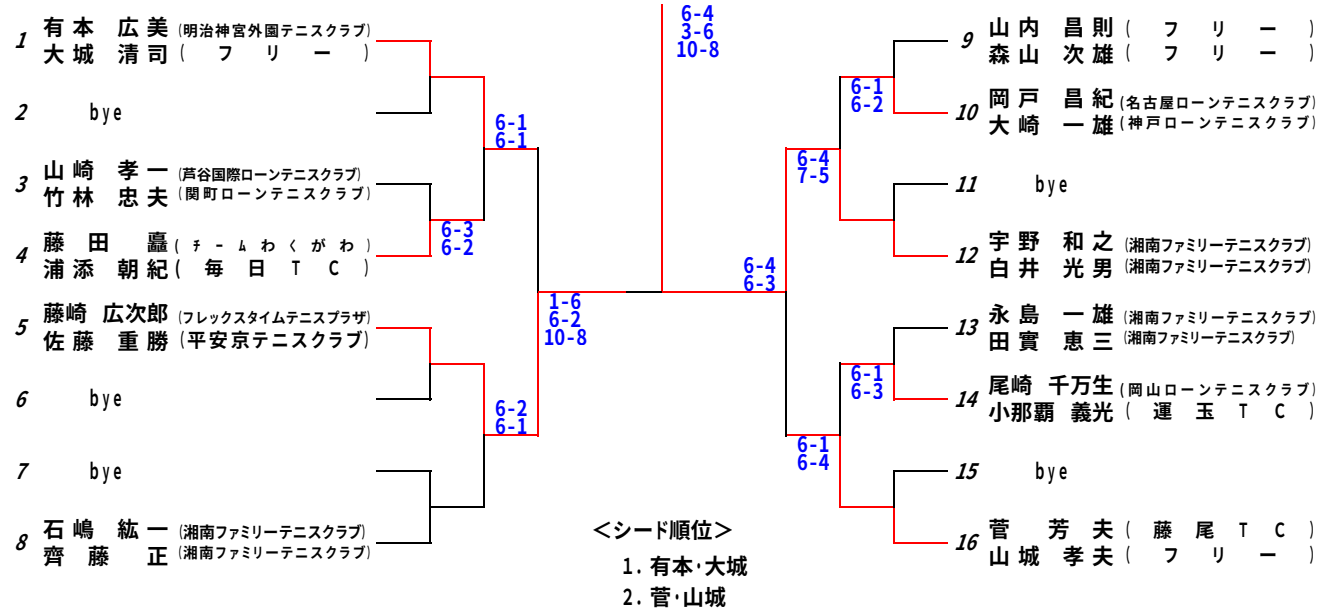

＜シード順位＞

1. 有本･大城
2. 菅･山城

男子70才以上　シングルス

優勝

片岡　紀二

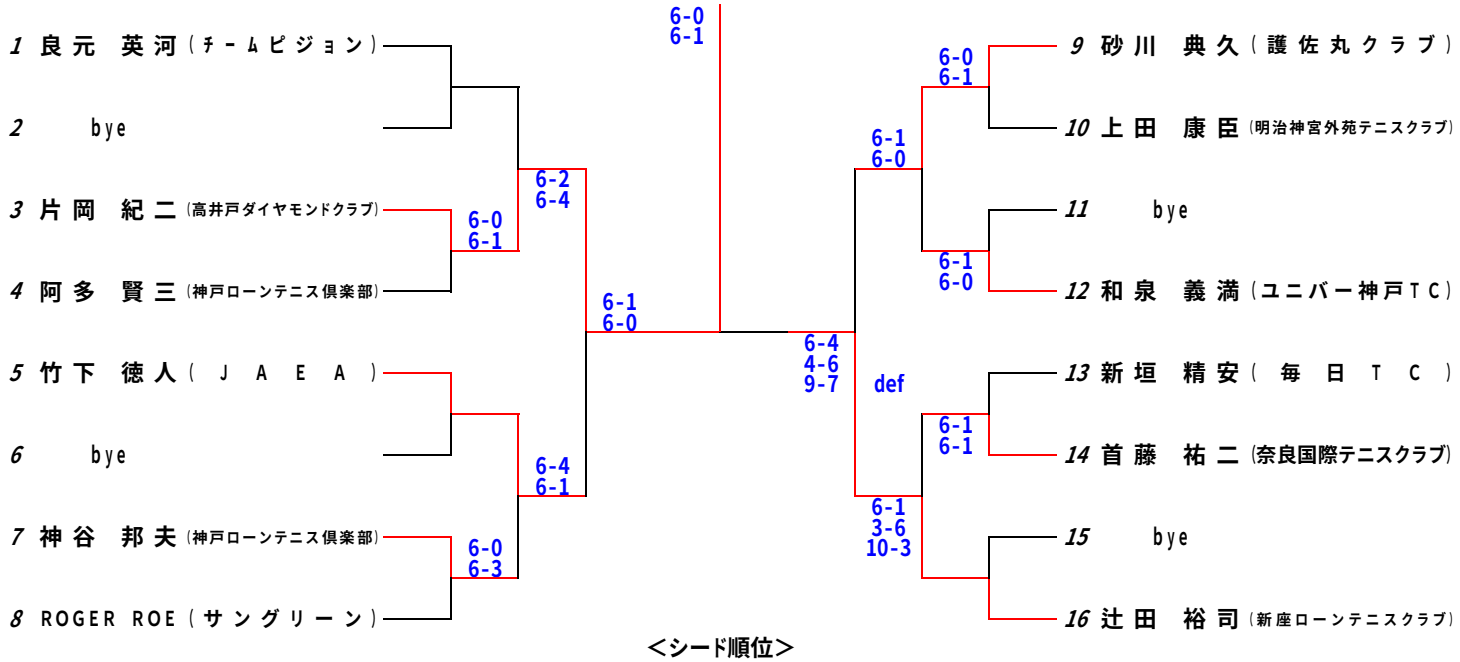

＜シード順位＞

1. 良元
2. 辻田
3. 竹下
4. 和泉

男子70才以上　ダブルス

優勝

辻田　裕司

柳原　武夫

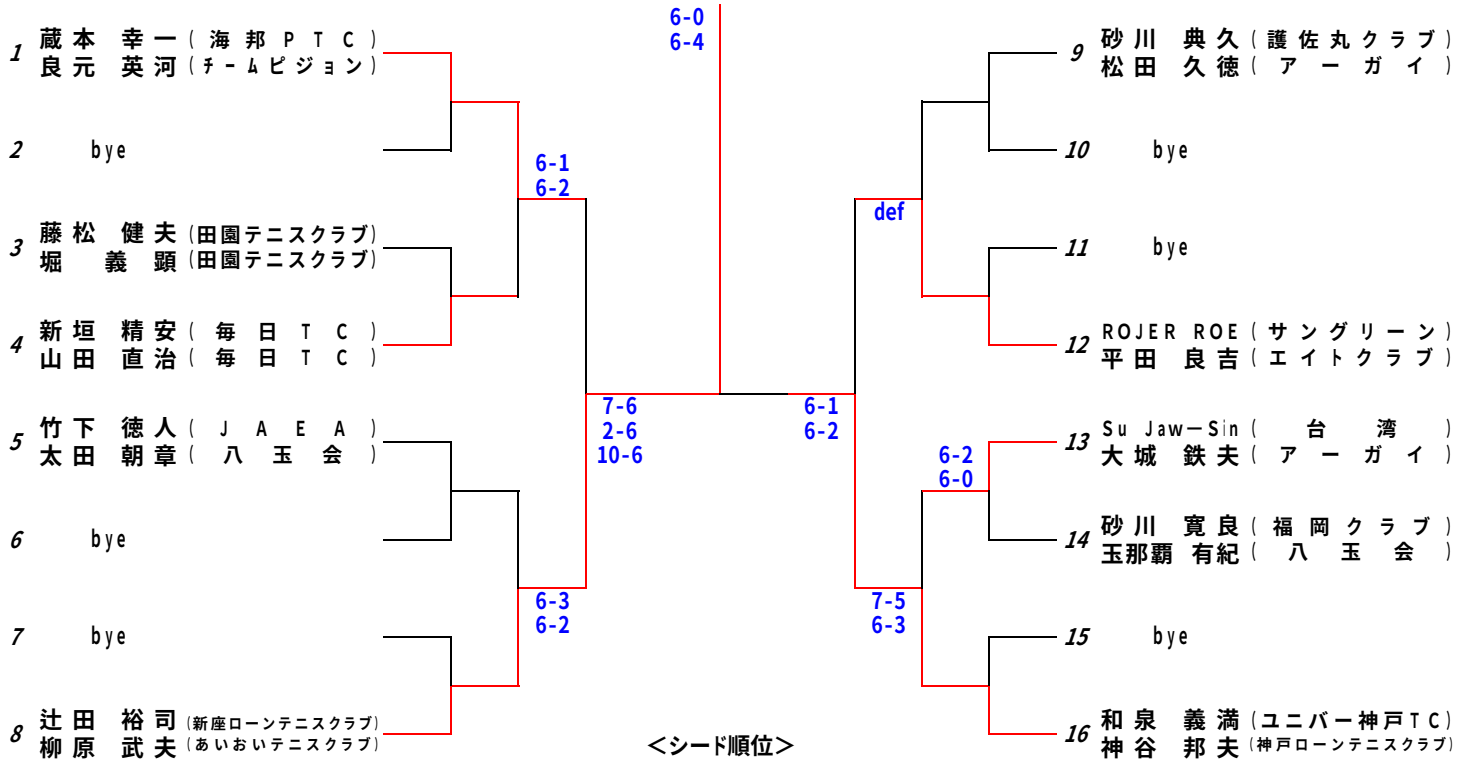

＜シード順位＞

1. 蔵本･良元
2. 和泉･神谷