＜　桑名杯　＞

1 梅村　勝子（琉大教職TC）
上原　理絵（FIVE FANTASISTA）

2 bye

3 砂川　幸子（TTT）
前田　あずさ（TTT）

4 神谷　律子（コスモ）
新里　千恵美（コスモ）

5 安慶名　磨紀（REC）
謝敷　春美（TCμ）

6 福　悦子（チアーズ）
宮城　百合子（ハートフル）

7 平田　みき（とくいち）
森　純子（とくいち）

8 高安　絵利奈（とらっとり）
金城　末乃（とらっとり）

9 又吉　亜理沙（TCμ）
恩田　真弓（TCμ）

10 須藤　ツギ子（アーリーバーディー）
長嶺　朋子（TTT）

11 又吉　亜耶美（あっちゃんず軍団）
志村　昌枝（TCμ）

12 城間　里美（西原の森TC）
外間　久美子（Fine）

13 山城　亜由美（グッピー）
瀬良垣　美賀（グッピー）

14 山本　千津香（チームわくがわ）
西野　美和子（チームわくがわ）

15 田港　れい子（ハートフルピット）
岩元　美幸（ハートフルヒコ）

16 仲間　由起子（Fine）
藪田　富久美（チアーズ）

17 上原　光子（早起き会）
上原　祐子（早起き会）

18 平田　恵子（グッピー）
津嘉山　卓子（グッピー）

19 鬼塚　祐子（セントラル）
當間　美奈子（スイング）

20 高良　道子（チームわくがわ）
新川　美沙紀（チームわくがわ）

21 翁長　美奈子（TCμ）
真栄平やす子（TCμ）

22 後浜　克美（Diva）
高那　香織（Diva）

23 玉城　千春（aiai）
又吉　里美（aiai）

24 岡崎　真由美（REC）
仲里　るりか（ハートフルピット）

25 松川　徳子（アップルミント）
新ヶ江　ゆき（コスモ）

26 砂川　聡美（TTT）
外間　恵（TTT）

27 佐久川　京子（TCμ）
仲里　早苗（チームリンリン）

28 長嶺　厚音（チームわくがわ）
上原　世子（チームわくがわ）

29 草壁　瑞恵（REC）
下地　小百合（セントラル）

30 仲西　留美（チームリンリン）
谷久保えりか（チームリンリン）

31 bye

32 伊波　美穂（REC）
宮城　聡子（ハートフルピット）

結果

3位決定戦

11（7－5）23

1．草壁・下地
2．梅村・上原
3．又吉・志村

＜　野崎杯　＞

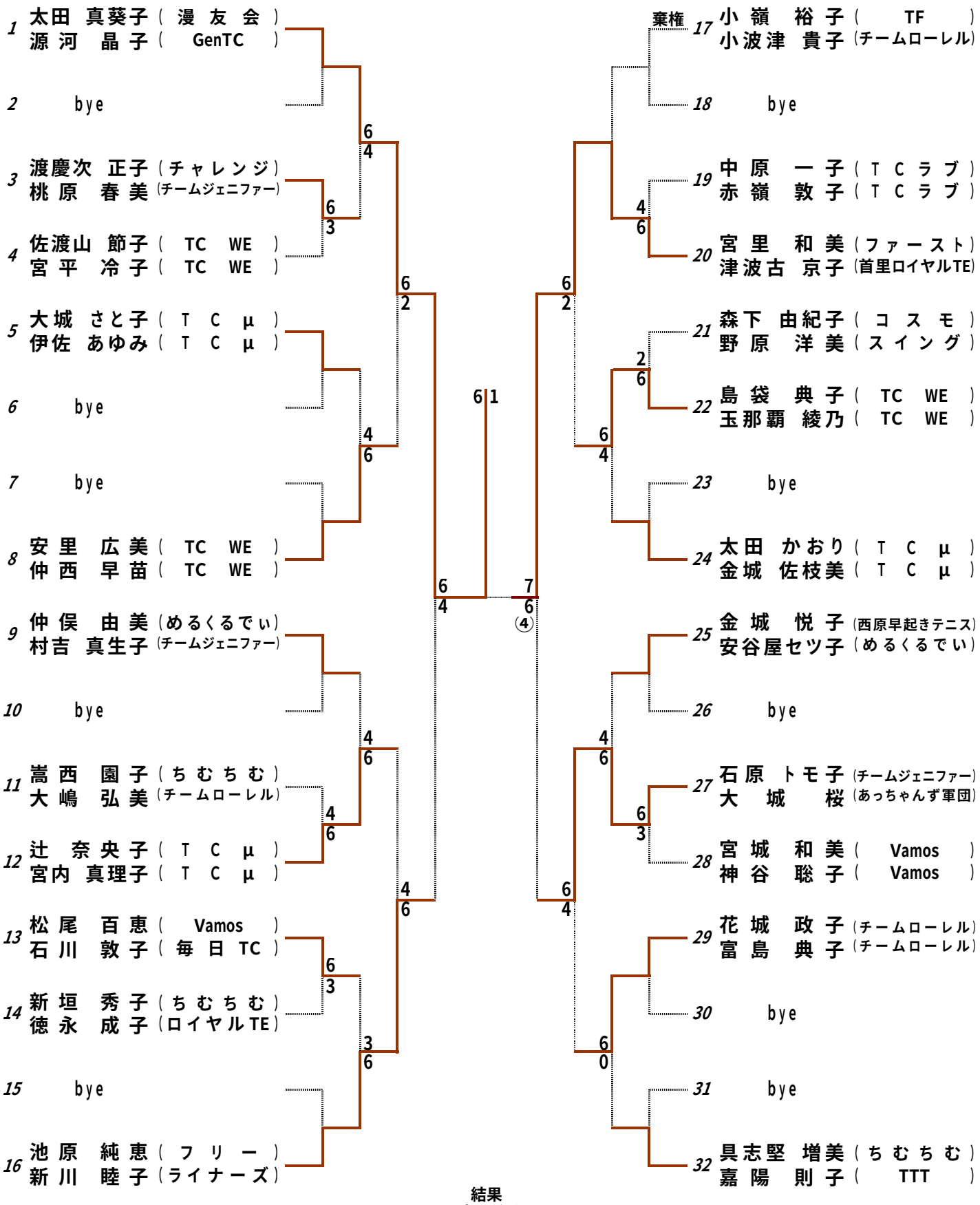

結果
1. 太田・源河
2. 宮里・津波古
3. 池原・新川
3. 石原・大城

＜柳元杯　一般＞

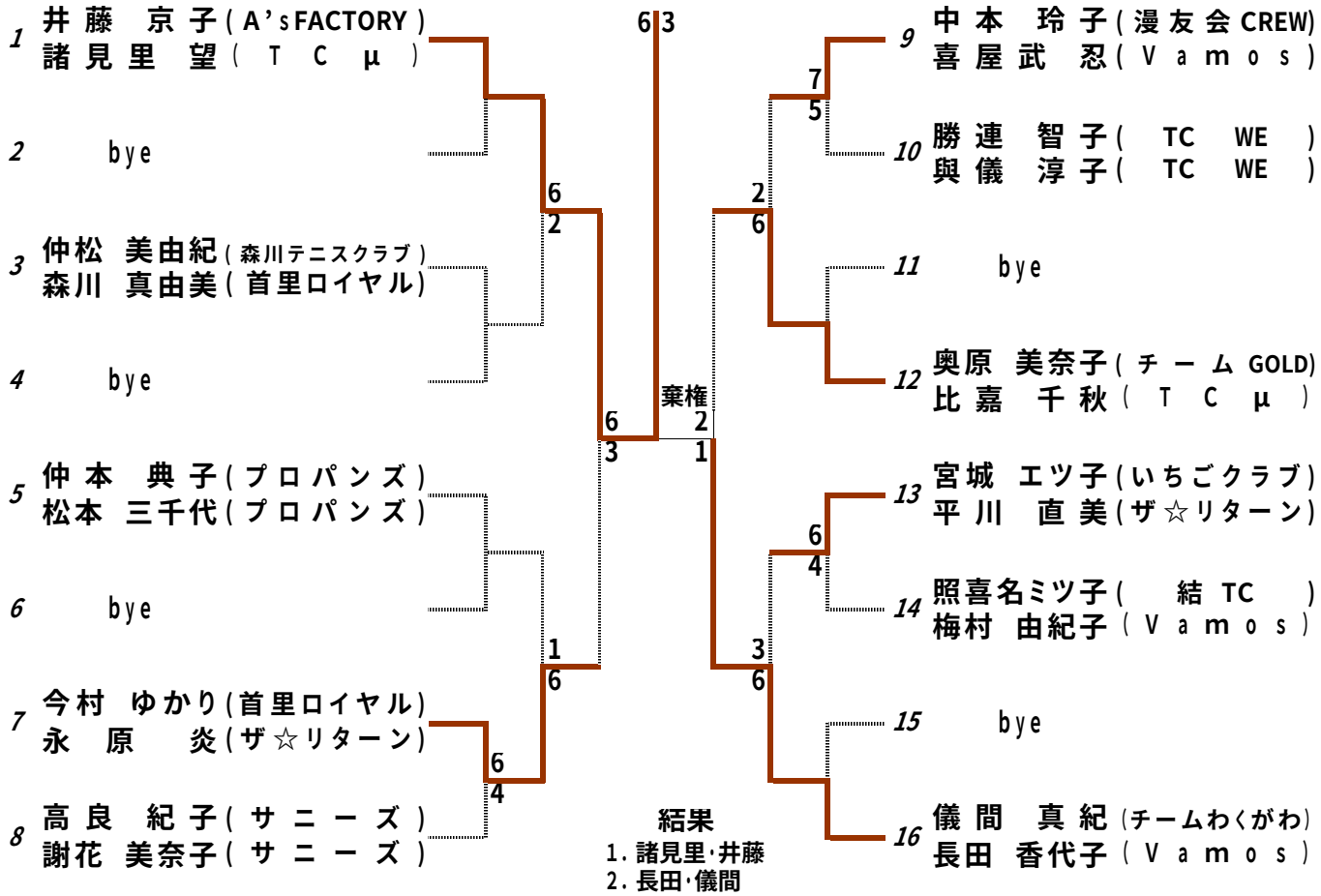
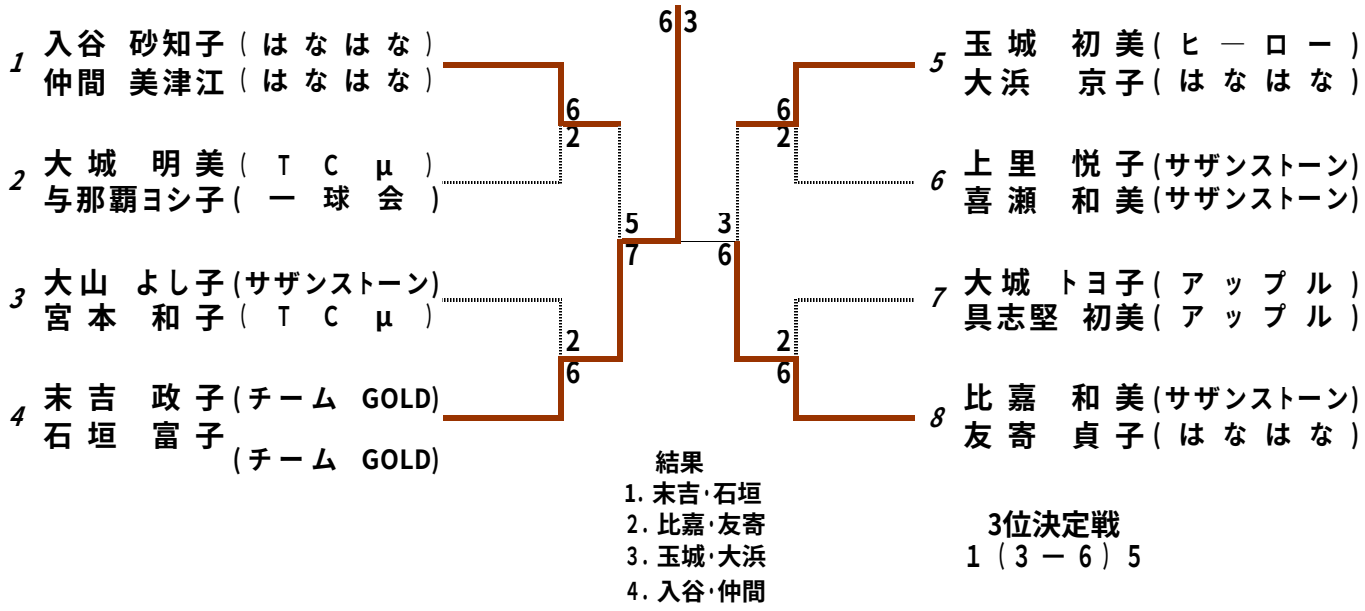
＜柳元杯　ベテラン＞