第39回九州ジュニアテニス選手権大会

（ 18才以下女子シングルス ）

2012/7/14～7/17

宮崎県総合運動公園

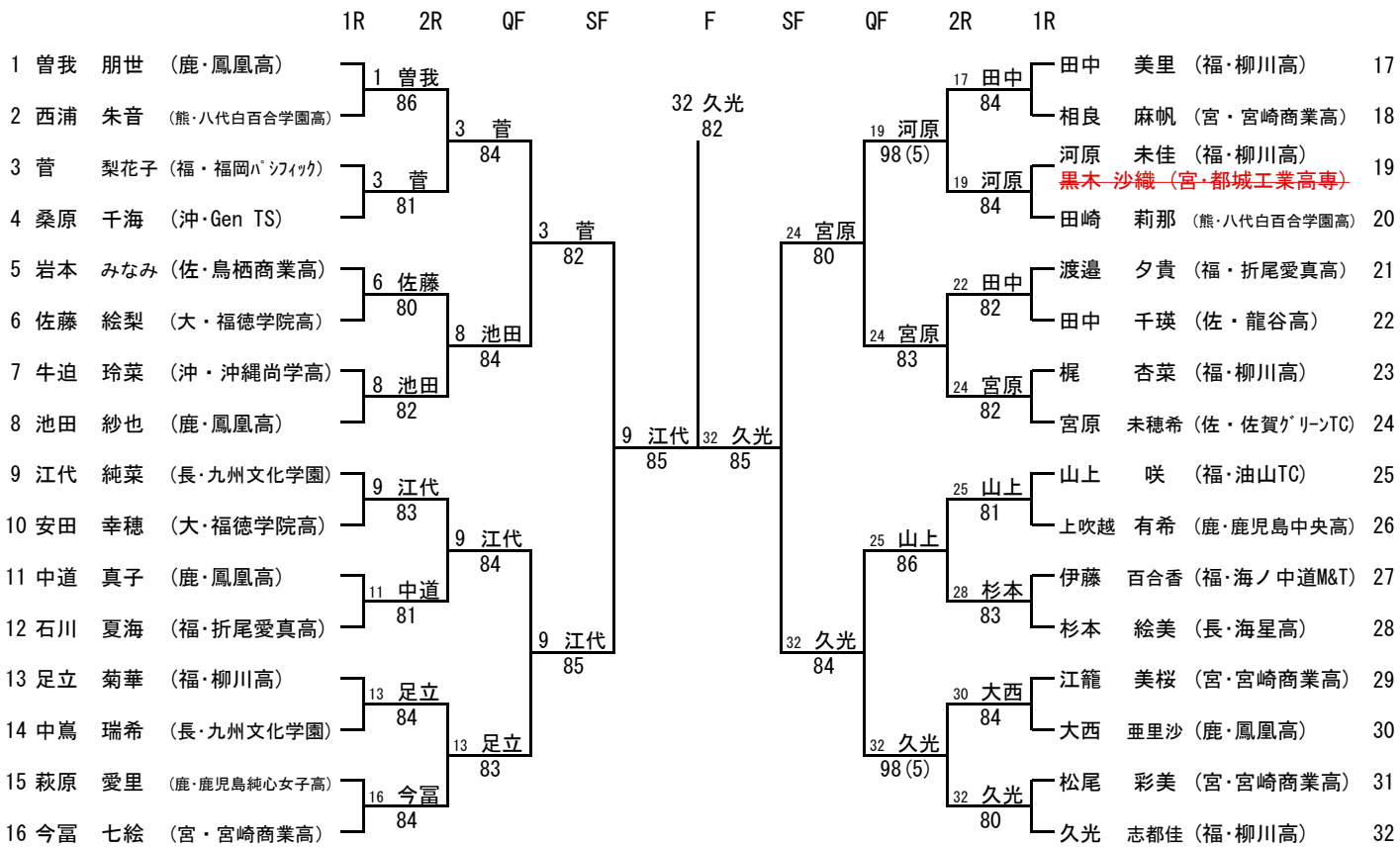

シード順位

1 曽我 朋世
2 久光 志都佳
3 宮原 未穂希
4 江代 純菜
5 山上 咲
6 池田 紗也

補欠順位

1 河原 未佳
2 溝部 明莉
3 矢吹 恵梨
4 河野 侑佳

３・４位決定戦

3 菅 梨花子 （福・福岡ﾊﾞｼﾌｨｯｸ）
24 宮原 未穂希 （佐・佐賀ｸﾞﾘｰﾝTC）
24 宮原 86

７・８位決定戦

19 河原 未佳 （福・柳川高）
13 足立 菊華 （福・柳川高）
13 足立 84

５・６位決定戦

8 池田 83
25 山上 83
8 池田 86
山上 咲 （福・油山TC） 25
河原 未佳 （福・柳川高） 19
足立 菊華 （福・柳川高） 13
池田 紗也 （鹿・鳳凰高） 8

第39回九州ジュニアテニス選手権大会

（ １８才以下女子ダブルス ）

2012/7/14～7/17

宮崎県総合運動公園

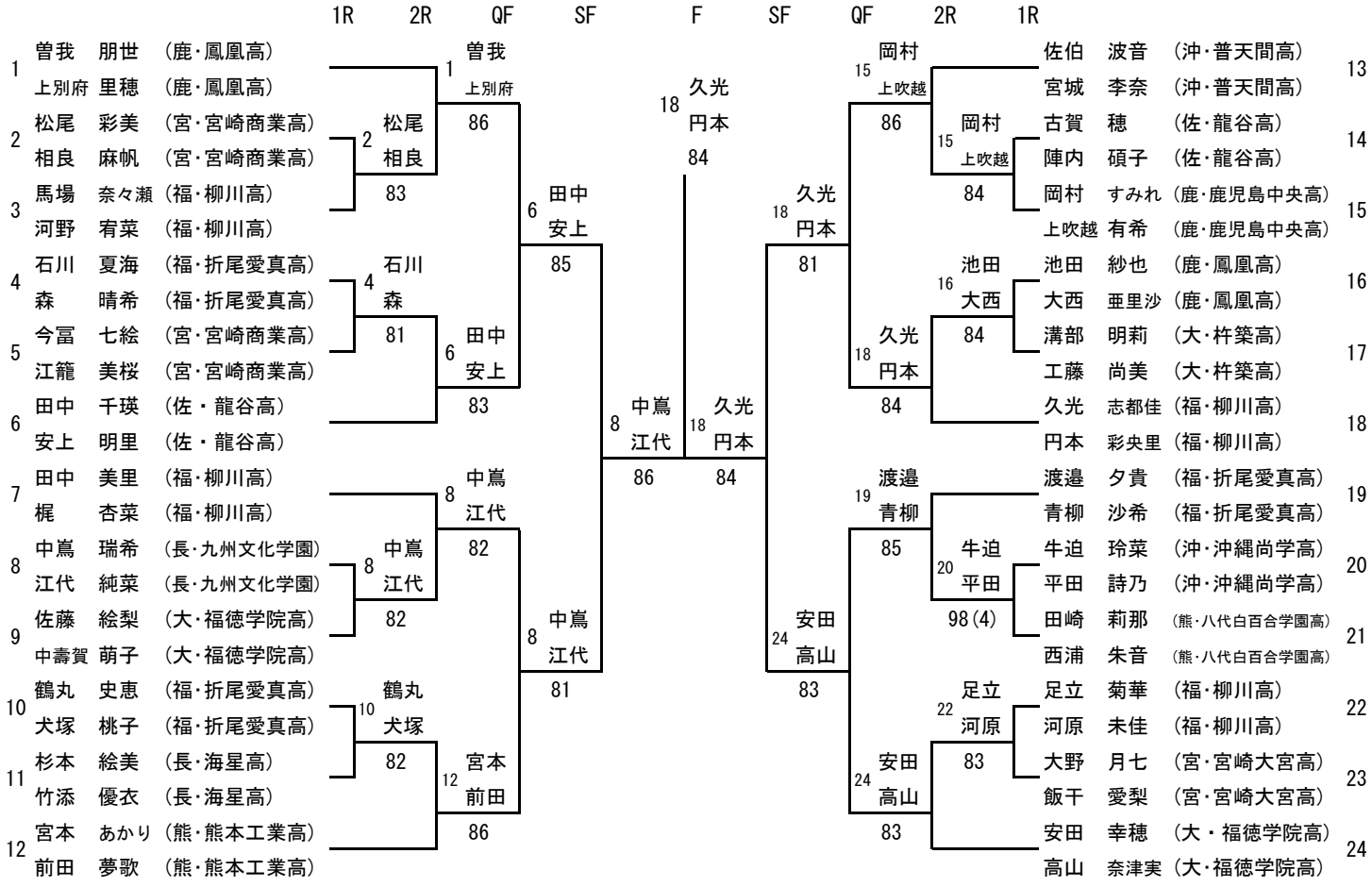

シード順位

1 曽我　朋世
上別府　里穂
2 安田　幸穂
高山　奈津実

補欠順位

1 中道 真子
金田 朱莉
2 岩本 みなみ
西田 奈津希

３・４位決定戦

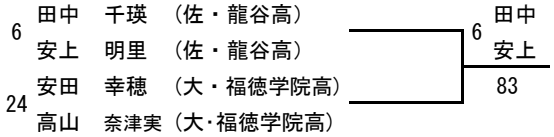

７・８位決定戦

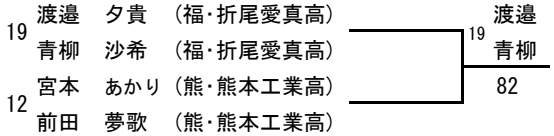

５・６位決定戦

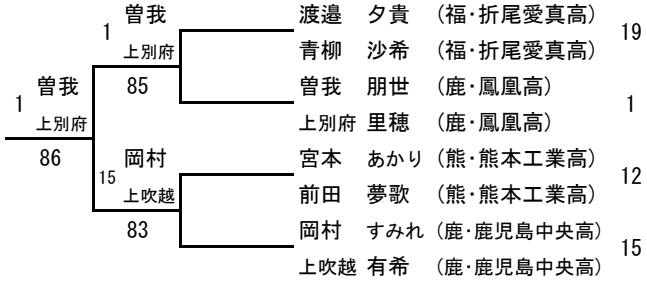

第39回九州ジュニアテニス選手権大会

（ 16才以下女子シングルス ）

2012/7/14～7/17

宮崎県総合運動公園

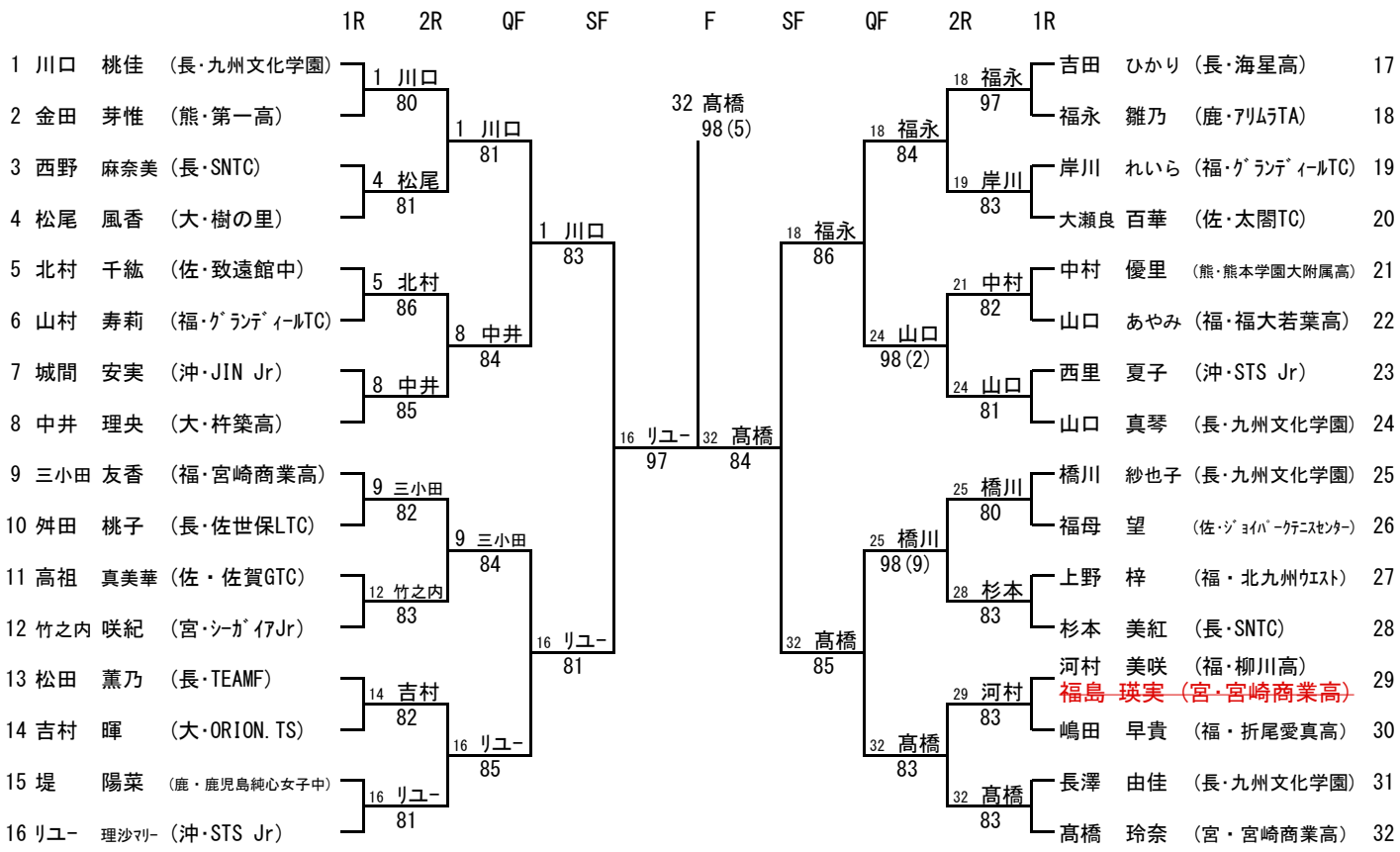

シード順位

1 川口 桃佳
2 高橋 玲奈
3 山口 真琴
4 三小田 友香
5 橋川 紗也子
6 ﾘｭｰ理沙ﾏﾘｰ
7 中井 理央

補欠順位

1 河村 美咲
2 笛木 愛彩美
3 西口 真衣
4 伊藤 有希

３・４位決定戦

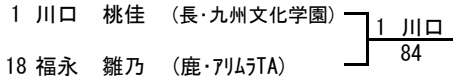

７・８位決定戦

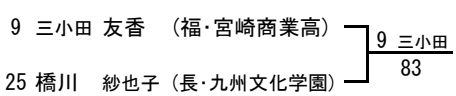

５・６位決定戦

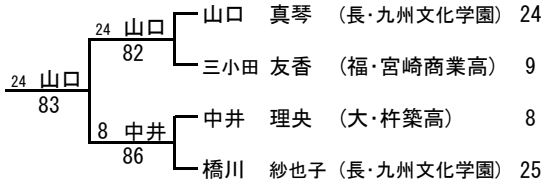

第39回九州ジュニアテニス選手権大会

（ １６才以下女子ダブルス ）

2012/7/14～7/17

宮崎県総合運動公園

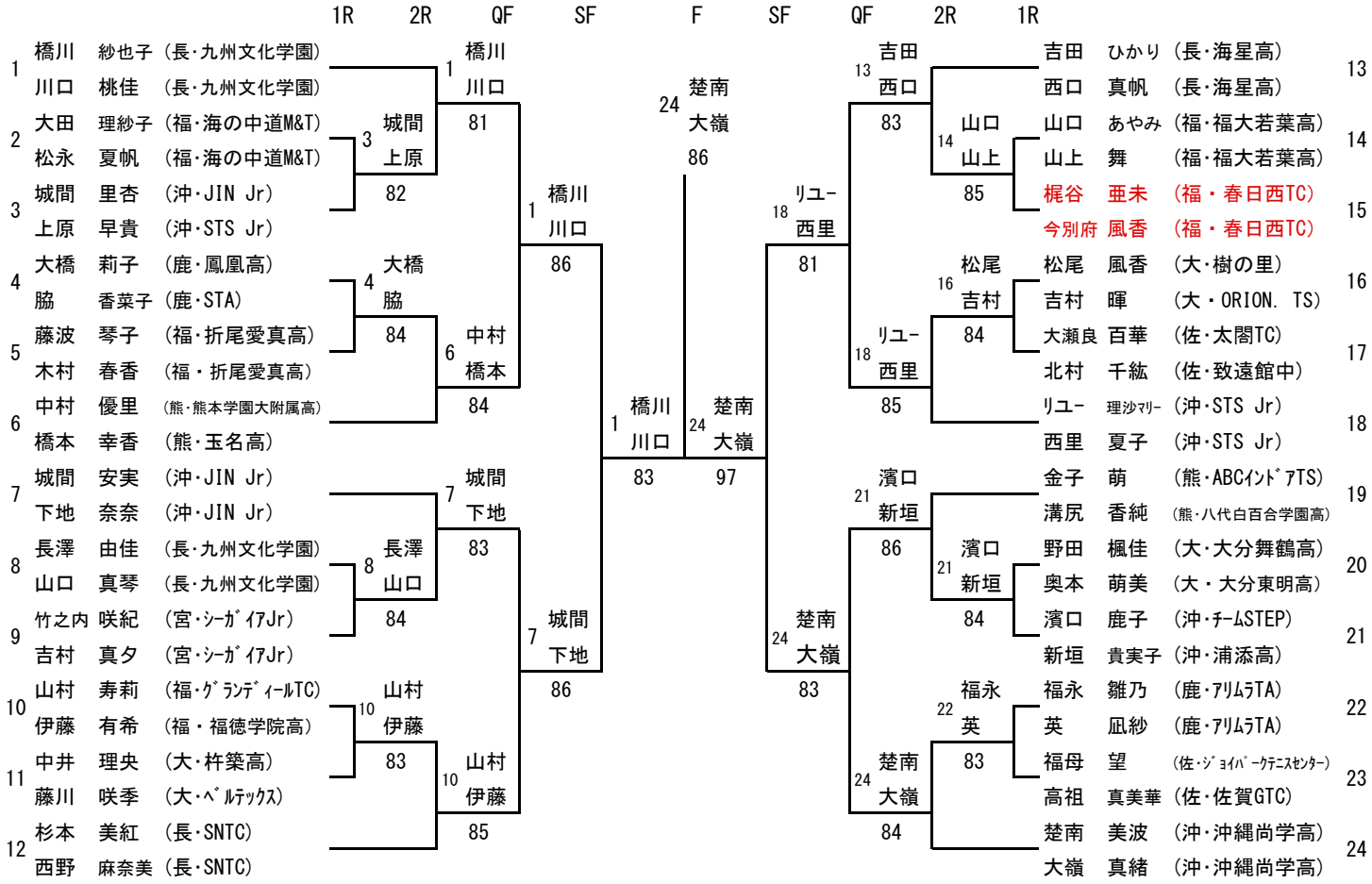

シード順位

1	川口 桃佳	
	橋川 紗也子	
2	大嶺 真緒	
	楚南 美波	
3	城間 安実	
	下地 奈奈	
4	ﾘｭｰ 理沙ﾏﾘｰ	
	西里 夏子	

補欠順位

1	梶谷 亜未
	今別府 風香
2	山方 佳乃
	芦浦 里奈

３・４位決定戦

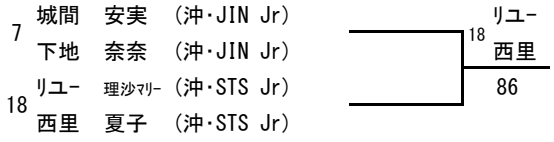

７・８位決定戦

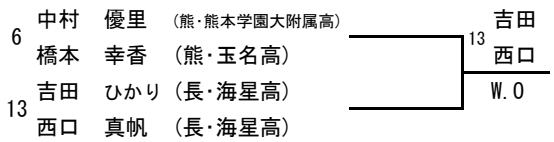

５・６位決定戦

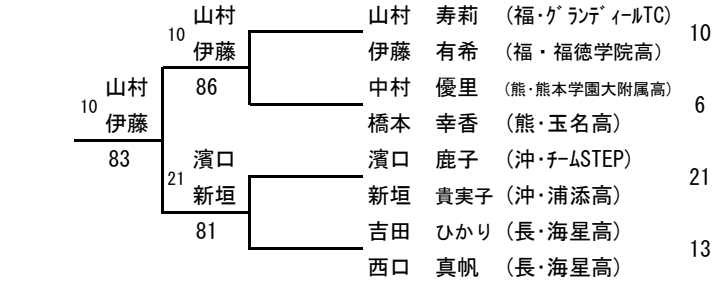

第39回九州ジュニアテニス選手権大会

（ １４才以下女子シングルス ）

2012/7/14～7/17
宮崎県総合運動公園

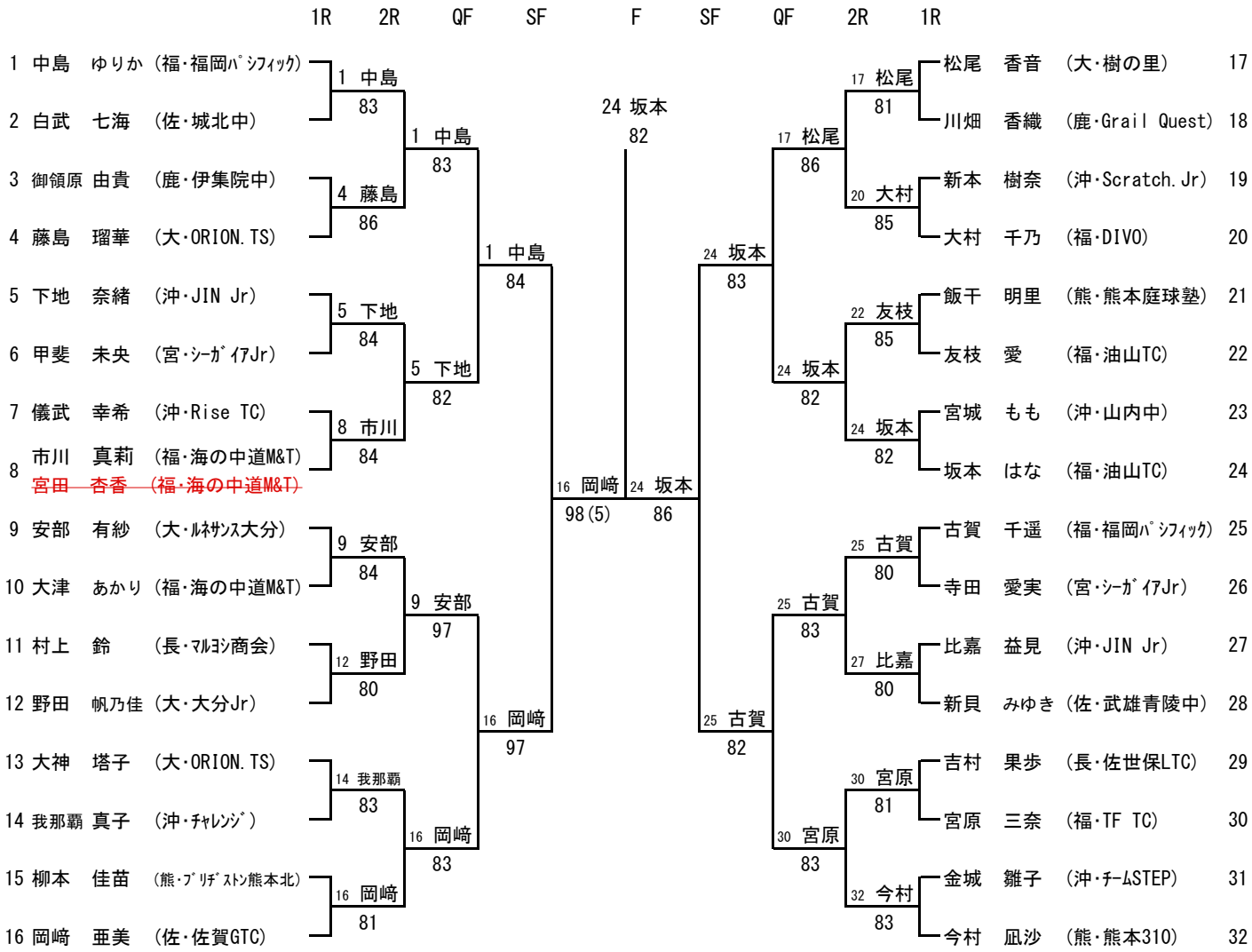

シード順位

1	中島ゆりか	5	古賀　千遥
2	今村　凪沙	6	松尾　香音
3	安部　有紗	7	宮田　杏香
4	坂本　はな	8	岡崎　亜美

補欠順位

1 市川 真莉
2 比嘉 美幸
3 阿部 咲彩
4 衛藤 佳奈

３・４位決定戦

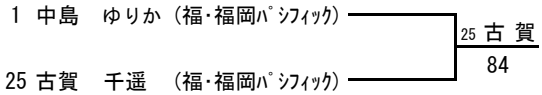

７・８位決定戦

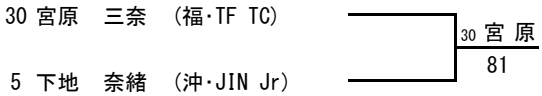

５・６位決定戦

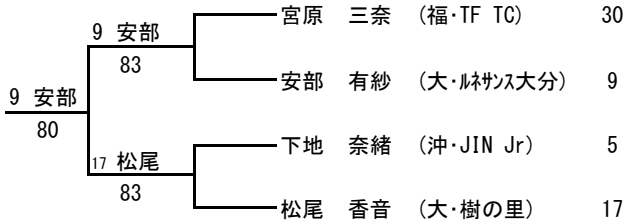

第39回九州ジュニアテニス選手権大会

（ １４才以下女子ダブルス ）

2012/7/14～7/17
宮崎県総合運動公園

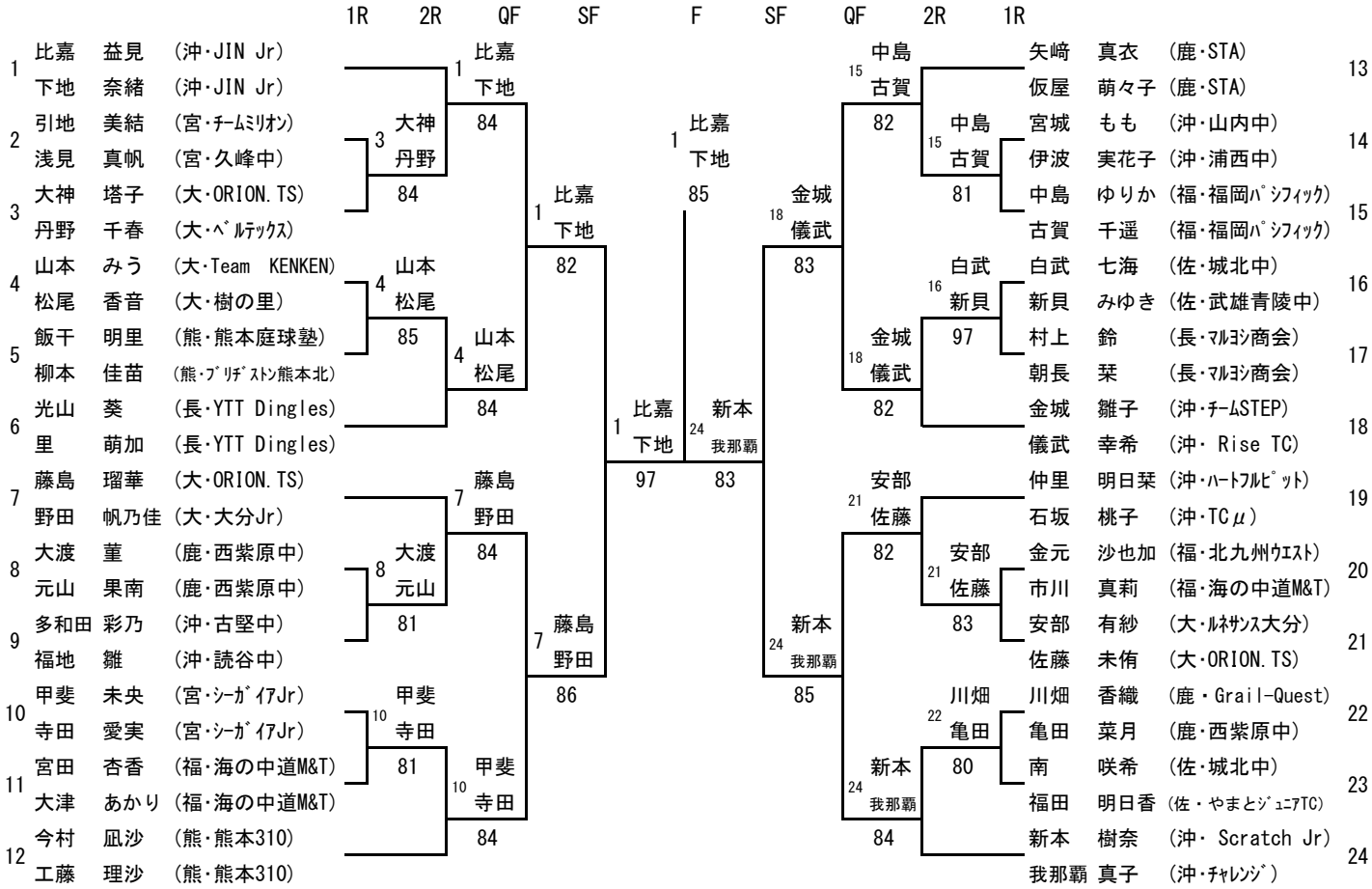

シード順位

1	比嘉　益見	
	下地　奈緒	
2	新本　樹奈	
	我那覇　真子	
3	野田　帆乃佳	
	藤島　瑠華	

補欠順位

1. 渋谷 みなみ
1. 渋谷 ひまわり
2. 深川 智愛
2. 御領原 由貴

３・４位決定戦

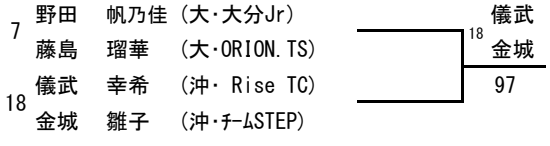

７・８位決定戦

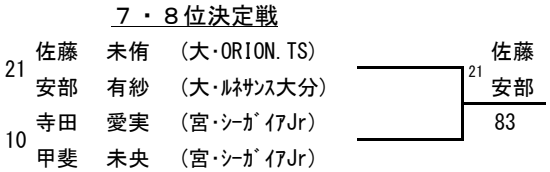

５・６位決定戦

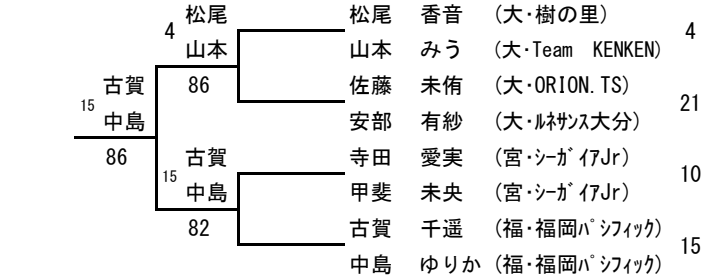

第39回九州ジュニアテニス選手権大会

（ １２才以下女子シングルス ）

2012/7/14～7/17
宮崎県総合運動公園

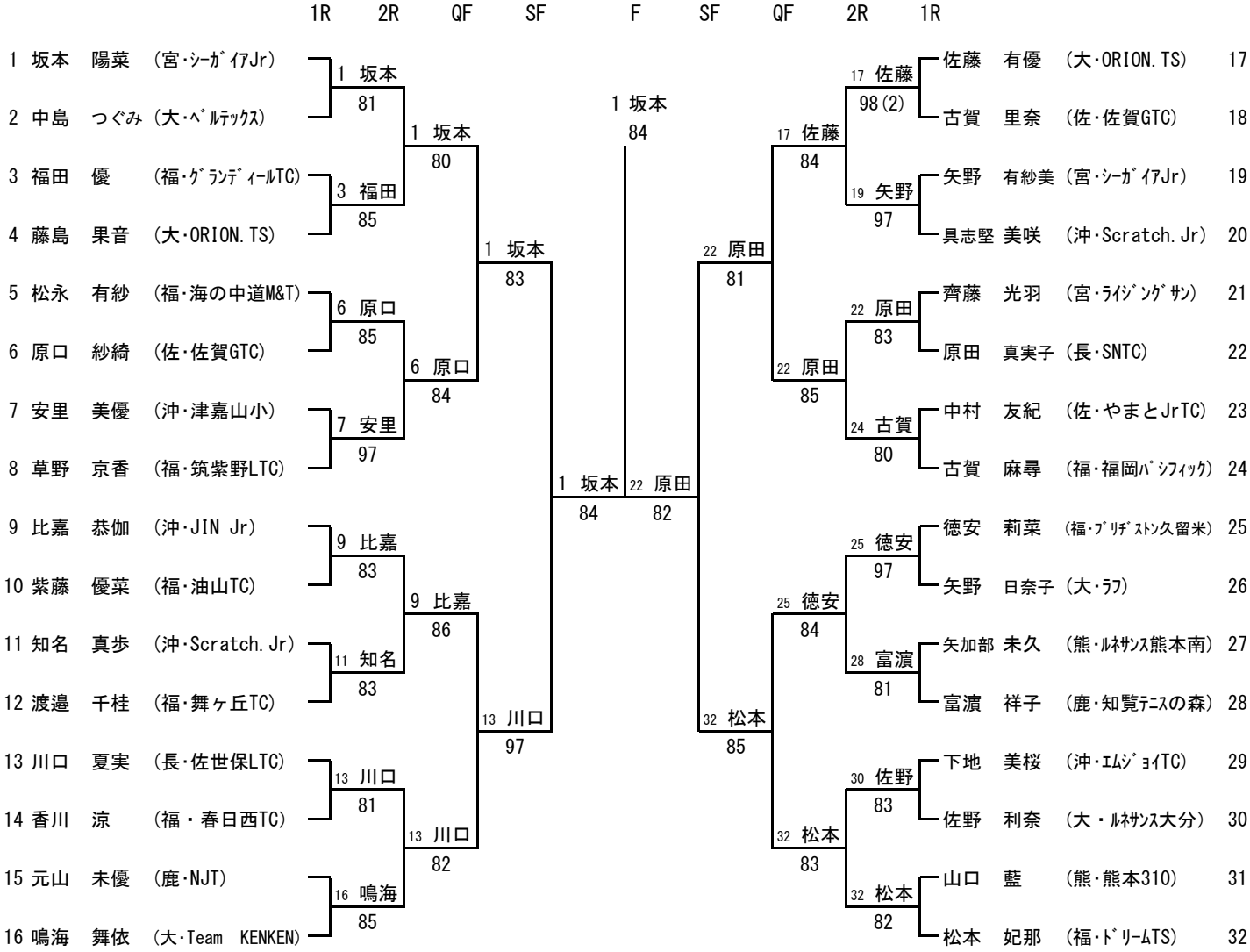

シード順位

1 坂本　陽菜
2 松本　妃那
3 比嘉　恭伽
4 古賀　麻尋
5 徳安　莉菜
6 佐藤　有優

補欠順位

1 運天 美空
2 木村 寧々
3 内田 朱音
4 郡 芽菜

３・４位決定戦

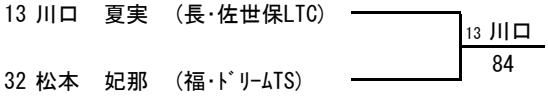

７・８位決定戦

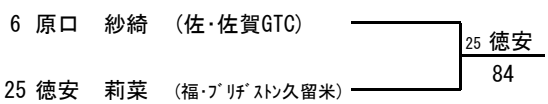

５・６位決定戦

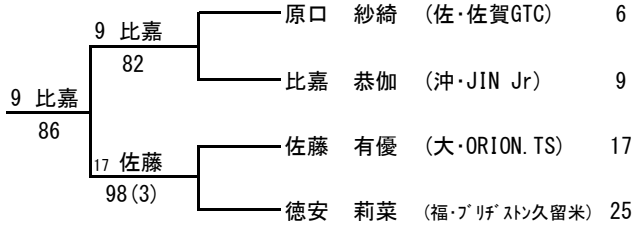

第39回九州ジュニアテニス選手権大会

（ １２才以下女子ダブルス　）

2012/7/14～7/17
宮崎県総合運動公園

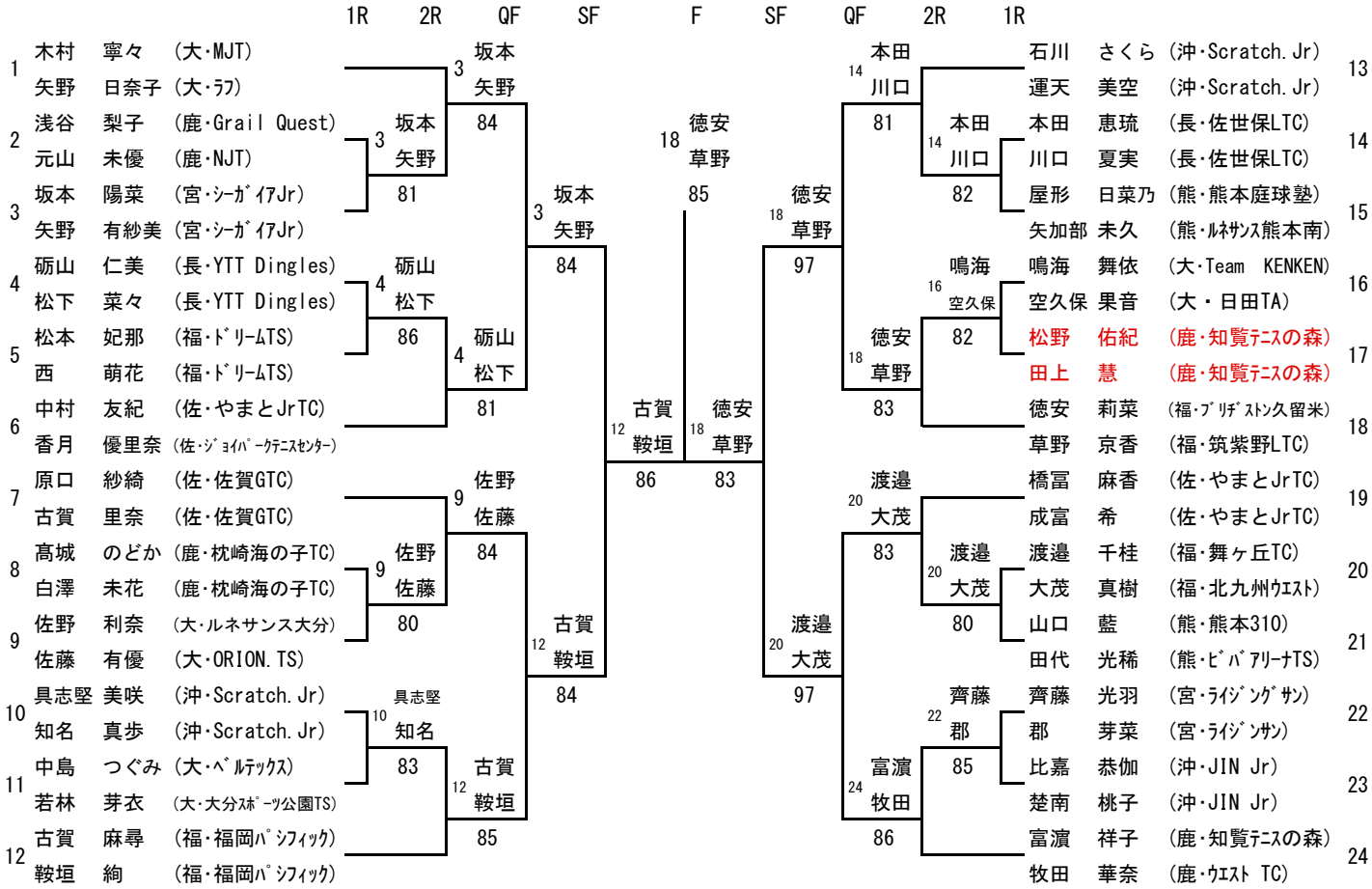

シード順位

1	木村　寧々	4	徳安　莉菜
	矢野　日奈子		草野　京香
2	富濵　祥子	5	古賀　麻尋
	牧田　華奈		鞍垣　絢
3	原口　紗綺		
	古賀　里奈		

補欠順位

1	松野 佑紀
	田上 慧
2	紫藤 優菜
	稲田 知華

３・４位決定戦

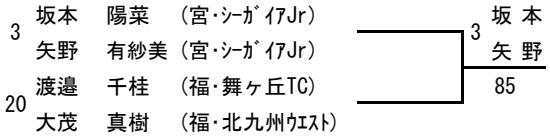

７・８位決定戦

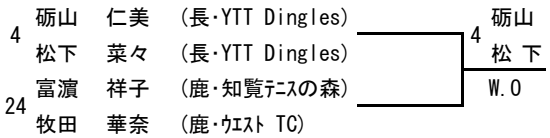
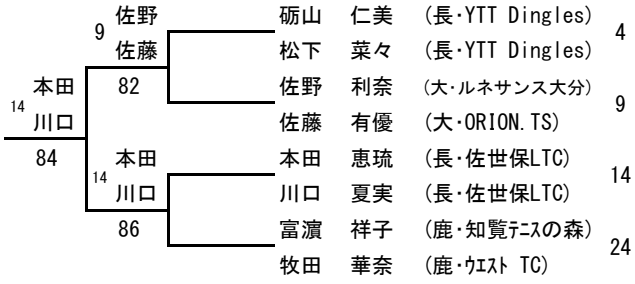
５・６位決定戦