平成２３年度　沖縄県テニス選手権大会（ジュニアの部）
＜１０才以下女子シングルス＞

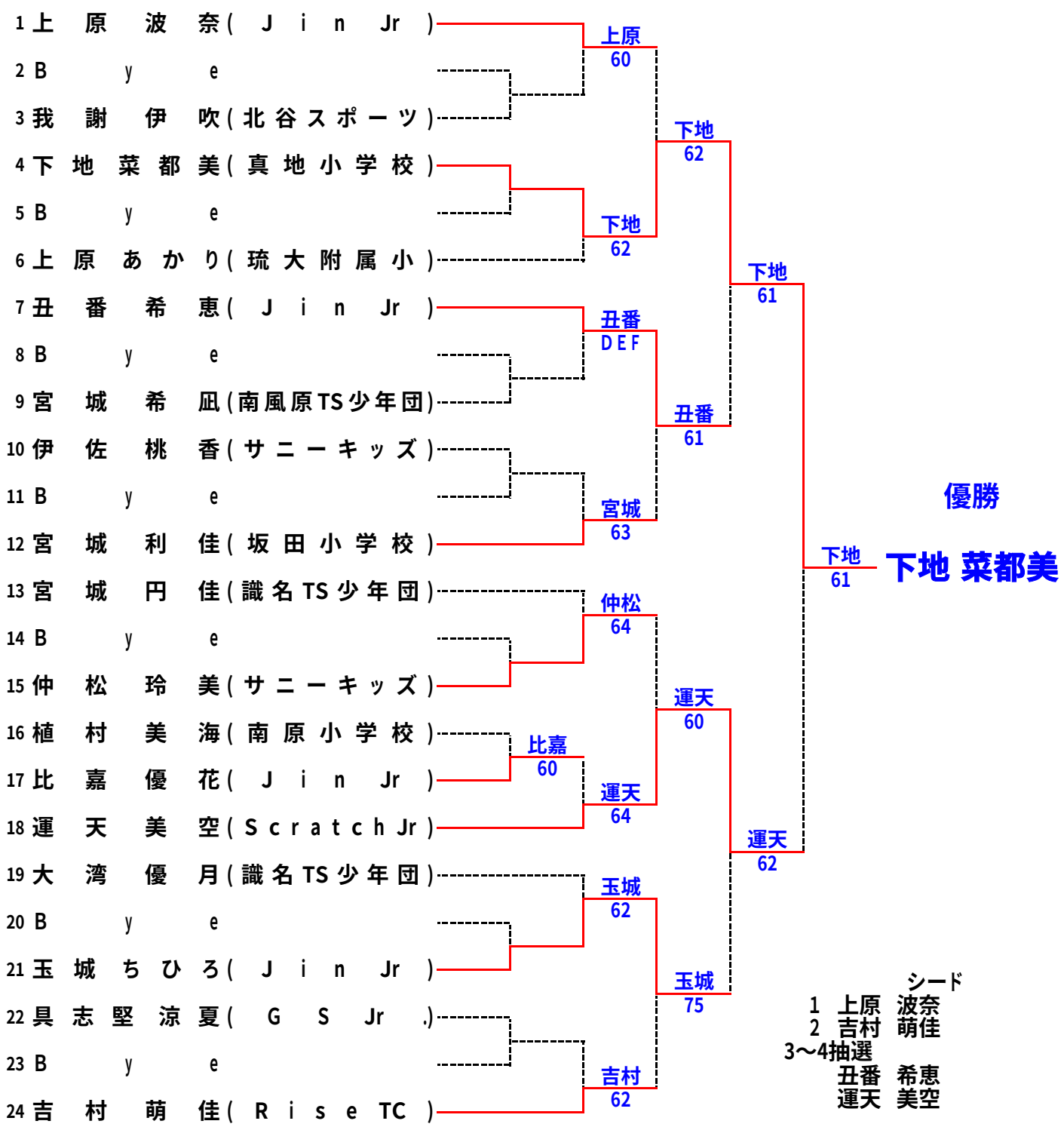

平成２３年度沖縄県テニス選手権大会 (ジュニアの部)
＜１２才以下女子シングルス＞

1 比 嘉 恭 伽 (JINjr)
2 B y e
3 石 川 さ く ら (座安小学校)
4 勝 連 麻 結 (うるま市テニス協会)
5 B y e
6 具 志 堅 美 咲 (G S Jr.)
7 本 田 恵 琉 (JINjr)
8 松 田 芽 依 (古堅南小学校)
9 宮 良 水 (Scratch Jr)
10 與 那 覇 瑠 海 (おもろＴＳ少年団)
11 B y e
12 安 里 美 優 (津嘉山小学校)
13 仲 間 有 沙 (宮里小学校)
14 B y e
15 池 間 智 美 (TEAM K)
16 楚 南 桃 子 (JINjr)
17 新 垣 さ く ら (うるま市トレセン)
18 稲 手 梨 紗 (泊小学校)
19 折 田 彩 寧 (チャレンジ)
20 B y e
21 粟 国 み れ あ (TEAM K)
22 神 谷 琴 音 (チャレンジ)
23 B y e
24 金 城 瑠 奈 (仲井真小学校)

比嘉 60
具志堅 61
宮良 63
本田 75
安里 60
仲間 60
稲手 61
楚南 61
折田 60
金城 61

比嘉 60
比嘉 60
仲間 75
金城 61

比嘉 80
仲間 8-4

比嘉 60
60

優勝

比嘉 恭伽

シード
1 比嘉 恭伽
2 金城 瑠奈
3～4抽選
稲手 梨紗
本田 恵琉

平成２３年度　沖縄県テニス選手権大会（ジュニアの部）
＜１４才以下女子シングルス＞その１

優勝

真庭 白帆

- 44 木　村　希（屋部中学校）
- 65 真庭　白帆（具志川東中学校）
- 6-3 / 5-7 / 6-0

- 1 宮城　もも（山内中学校）
- 2 Bye
- 3 多和田 彩乃（古堅中学校）
- 4 伊　藤　楓（首里中学校）
- 5 金城　未来（潮平中学校）
- 6 豊里　梨花（小禄中学校）
- 7 桃原 向日葵（興南中学校）
- 8 照屋　優奈（浦添中学校）
- 9 徳本　玲華（具志川東中学校）
- 10 牧原 佐代子（仲井真中学校）
- 11 東風平 沙月（仲井真中学校）
- 12 志良堂 皓子（具志川中学校）
- 13 金城　萌瑛（西崎中学校）
- 14 大城　倫子（宜野湾中学校）
- 15 Bye
- 16 仲宗根 郁帆（美東中学校）
- 17 比嘉　美幸（JIN Jr）
- 18 Bye
- 19 仲本 瀬里奈（具志川東中学校）
- 20 宮城　彩瑛（宜野湾中学校）
- 21 瀬尾 マリア（潮平中学校）
- 22 東　愛　海（美里中学校）
- 23 藏根　育美（具志川中学校）
- 24 上原　愛美（伊良波中学校）
- 25 添石　淑乃（西崎中学校）
- 26 天願　帆香（具志川東中学校）
- 27 座間味　愛（あげな中学校）
- 28 松川 真実子（ハ～トフル・ピット）
- 29 長堂　朱里（美東中学校）
- 30 喜瀬　愛理（潮平中学校）
- 31 Bye
- 32 上江田 舞海（小禄中学校）

- 8-3 / 8-0 / 8-4 / 8-3 / 8-0 / 8-5 / 8-1 / 8-2 / 8-1 / 8-6 / 8-5 / 8-4 / 8-6 / 8-1 / 8-3 / 9-7 / 8-4 / 8-6 / 8-4 / 8-2

- 8-2 / 8-4 / 8-2 / 8-5 / 8-2 / 8-3 / 8-0 / 8-1 / 8-1 / 8-0 / 8-2 / 8-3 / 8-0 / 8-4 / 8-0 / 8-1 / 8-6 / 8-6 / 8-5 / 8-2 / 9-7 / 8-3 / 8-5 / 8-0 / 8-2 / 8-0

- 33 安仁屋 優希（Scratch Jr）
- 34 Bye
- 35 泉　きさら（琉大附属中学校）
- 36 宮里　和沙（仲井真中学校）
- 37 大迫　茉穂（小禄中学校）
- 38 与那　瑛海（西崎中学校）
- 39 花崎　聖月（北谷中学校）
- 40 平良 英里子（美東中学校）
- 41 廣井　琉栞（小禄中学校）
- 42 普天間 皐月（宜野湾中学校）
- 43 嘉味田 わか子（仲井真中学校）
- 44 木　村　希（屋部中学校）
- 45 島袋 茉痢架（美東中学校）
- 46 新　垣　萌（潮平中学校）
- 47 Bye
- 48 神田 千也望（具志川東中学校）
- 49 浦崎 利菜子（美東中学校）
- 50 Bye
- 51 兼堅 さやの（具志川東中学校）
- 52 知念 理央菜（琉大附属中学校）
- 53 宮口　優香（潮平中学校）
- 54 真栄城　雅（港川中学校）
- 55 大城　春野（首里中学校）
- 56 仲宗根 瑠華（読谷中学校）
- 57 仲宗根 小南子（具志川東中学校）
- 58 具志堅 ひかる（宜野湾中学校）
- 59 豊里 帆乃夏（伊良波中学校）
- 60 池　原　光（美里中学校）
- 61 當銘　春菜（具志川東中学校）
- 62 金城　奈生（仲井真中学校）
- 63 Bye
- 64 仲宗根 芽衣（具志川中学校）

決勝へ

44

- 6-1 / 6-3

シード

1抽選　宮城　もも
下地　香菜子
3　安仁屋　優希

平成２３年度　沖縄県テニス選手権大会 (ジュニアの部)
＜１４才以下女子シングルス＞その２

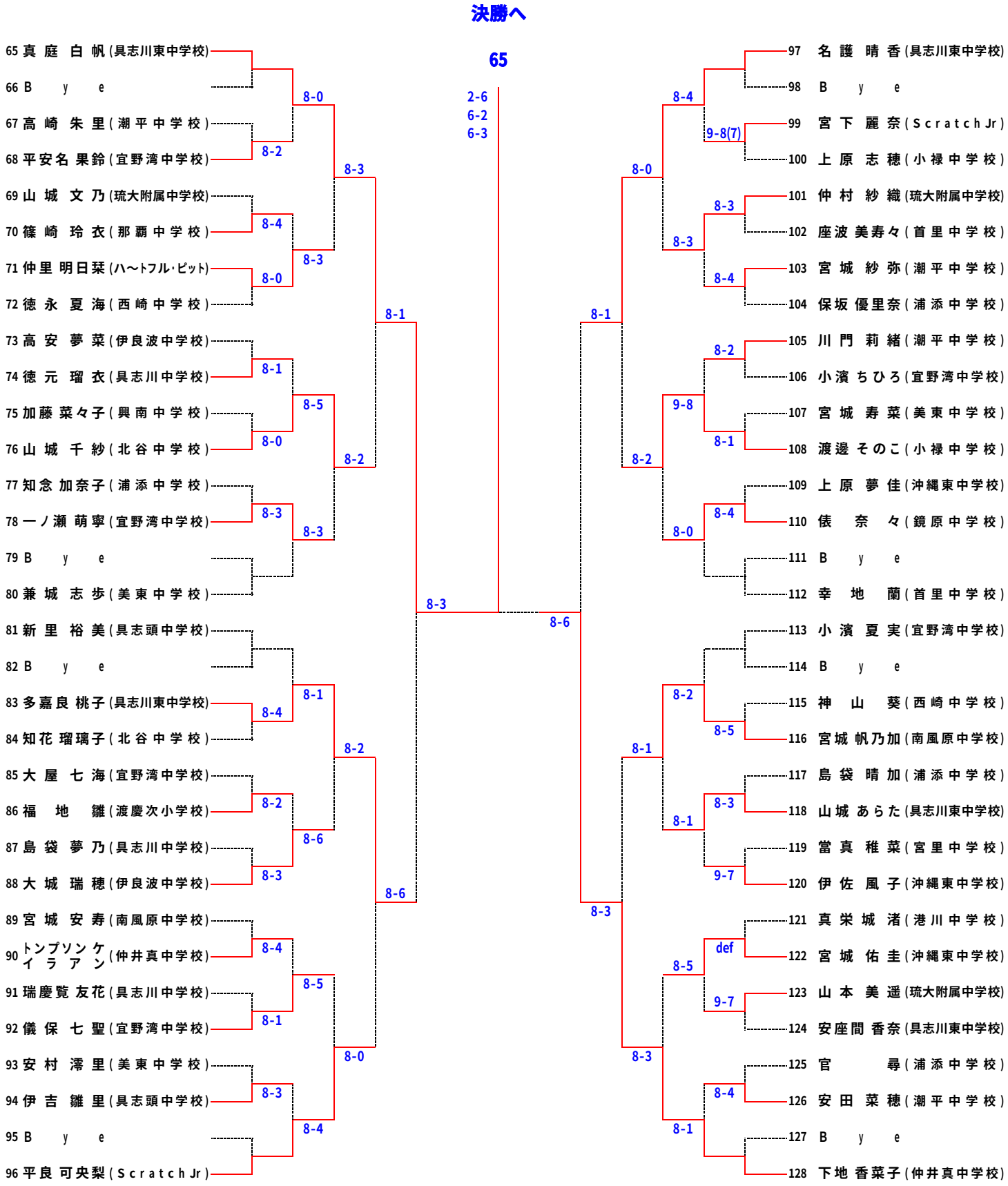

平成23年度　沖縄県テニス選手権大会（ジュニアの部）
＜16才以下女子シングルス＞

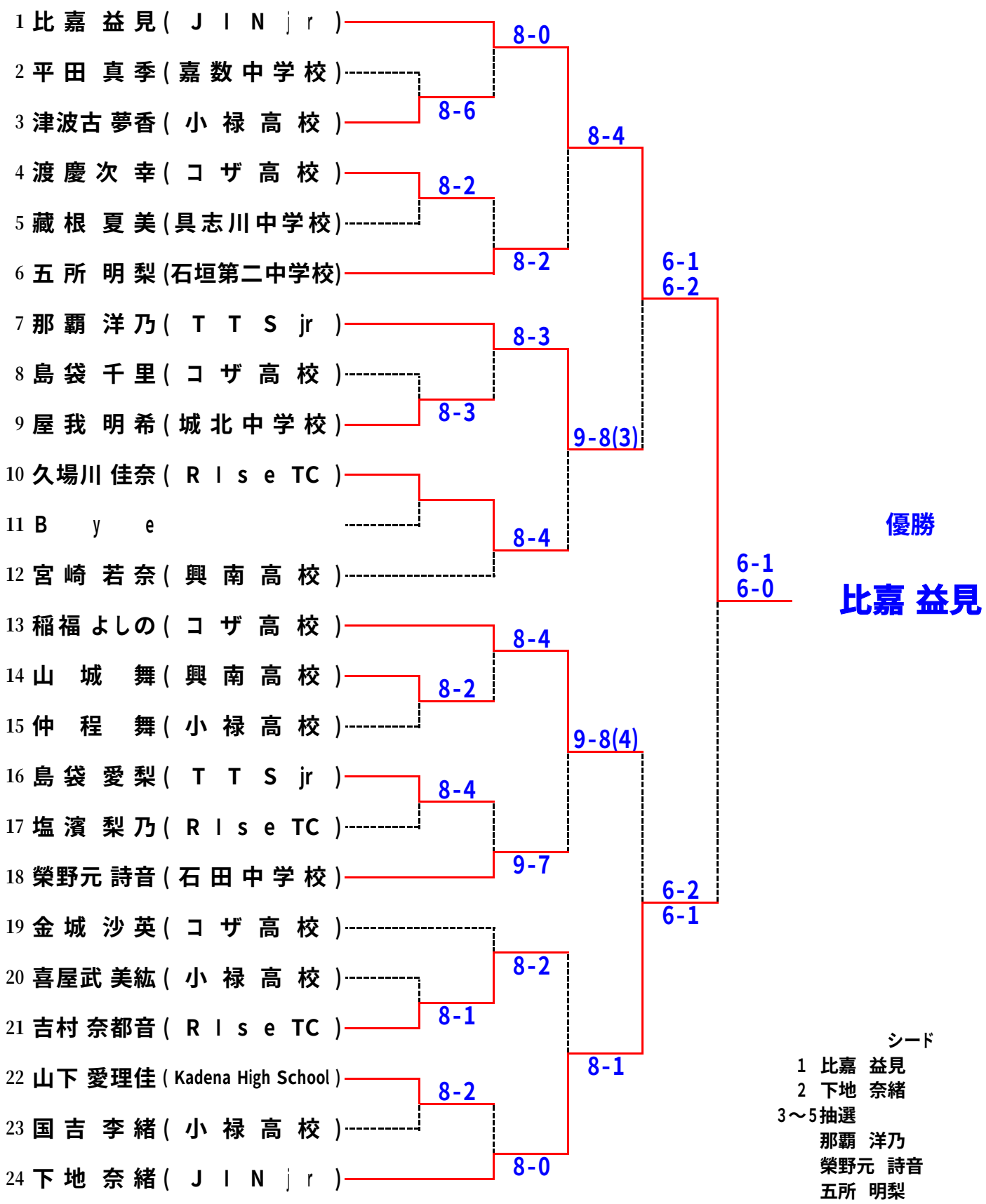

シード
1　比嘉　益見
2　下地　奈緒
3～5抽選
那覇　洋乃
榮野元　詩音
五所　明梨

平成２３年度　沖縄県テニス選手権大会（ジュニアの部）

＜１８才以下女子シングルス＞その１

優勝

城間 安実

17 城間 安実（ＪＩＮｊｒ） 6-4 6-3
81 西里 夏子（西原東中学校）

1 大嶺 真緒（ＪＩＮｊｒ）
2 Ｂｙｅ
3 比嘉 麻乃（普天間高校） 8-0
4 比嘉 有紀（那覇高校） 8-2
5 澤岻 夏海（コザ高校）
6 知名 真歩（Ｓｃｒａｃｈｊｒ） 8-4 8-1
7 久保田 千絵（宜野湾高校） 8-3
8 我那覇 真子（チャレンジ） 8-0 8-4
9 佐伯 波音（普天間高校）
10 Ｂｙｅ 8-1
11 鳥山 愛（首里東高校） 8-3
12 知念 佑華（西原高校） 8-5
13 知念 春花（真和志高校）
14 関 夏海（浦添工業高校） 8-4
15 Ｂｙｅ 8-0
16 桑原 千海（コザ高校）
17 城間 安実（ＪＩＮｊｒ） 8-1
18 Ｂｙｅ
19 宮城 一菜（浦添高校） 8-0
20 當真 菜央（普天間高校） 8-1 8-5
21 松田 麻依（那覇西高校）
22 古波蔵 南海（読谷高校） 8-2 8-6
23 Ｂｙｅ
24 瑞慶山 結香（那覇高校） 8-4
25 上原 早貴（琉大附属中学校） 8-1
26 金城 佳那子（陽明高校） 8-5
27 神谷 知沙（首里東高校）
28 許田 あかり（沖縄尚学高校） 8-3 8-2
29 東恩納 望（名護高校）
30 山里 優衣佳（浦添高校） 8-1
31 Ｂｙｅ 8-3
32 比嘉 ひより（コザ高校）

決勝へ

6-3
6-2

8-5

8-4

33 牛迫 玲菜（沖縄尚学高校）
34 Ｂｙｅ 8-0
35 知念 美可子（興南高校） def
36 儀間 美月（浦添高校） 8-6
37 當真 ふじの（那覇国際高校） 8-1
38 町田 麗羅（読谷高校） 8-2
39 久保田 楠未（宜野湾高校） 8-0
40 金城 雛子（チーム ＳＴＥＰ） 8-5
41 譜久山 麗奈（普天間高校）
42 Ｂｙｅ 8-6
43 宮良 綾美（昭和薬科附属高校） 8-4
44 金城 美紀（那覇高校） 8-1
45 伊波 愛乃（西原高校） 8-0
46 我那覇 みなみ（知念高校） 8-1
47 Ｂｙｅ
48 新垣 貴実子（城北中学校）
49 下地 奈奈（ＪＩＮｊｒ） 8-0
50 Ｂｙｅ
51 與那覇 まりな（那覇高校） 8-6
52 高江洲 麻称（浦添高校） 8-1
53 古見 優奈（普天間高校） 8-3
54 古謝 那奈（コザ高校） 8-3
55 Ｂｙｅ
56 上原 なつみ（知念高校） 8-3
57 赤嶺 百莉沙（首里東高校） 8-1
58 新城 かんな（宜野湾高校）
59 浦崎 未南子（普天間高校） 8-4 8-3
60 石坂 桃子（西崎小学校）
61 俵 信乃（那覇高校） 8-0 9-7
62 島田 絵里花（沖縄尚学高校）
63 Ｂｙｅ 8-0
64 楚南 美波（ＪＩＮｊｒ）

シード
1 大嶺 真緒
2 濱口 鹿子
3～4抽選
牛迫 玲菜
下里 梨紗
5～8抽選
平田 詩乃
漢那 和加
楚南 美波
比嘉 ひよ

平成２３年度　沖縄県テニス選手権大会（ジュニアの部）
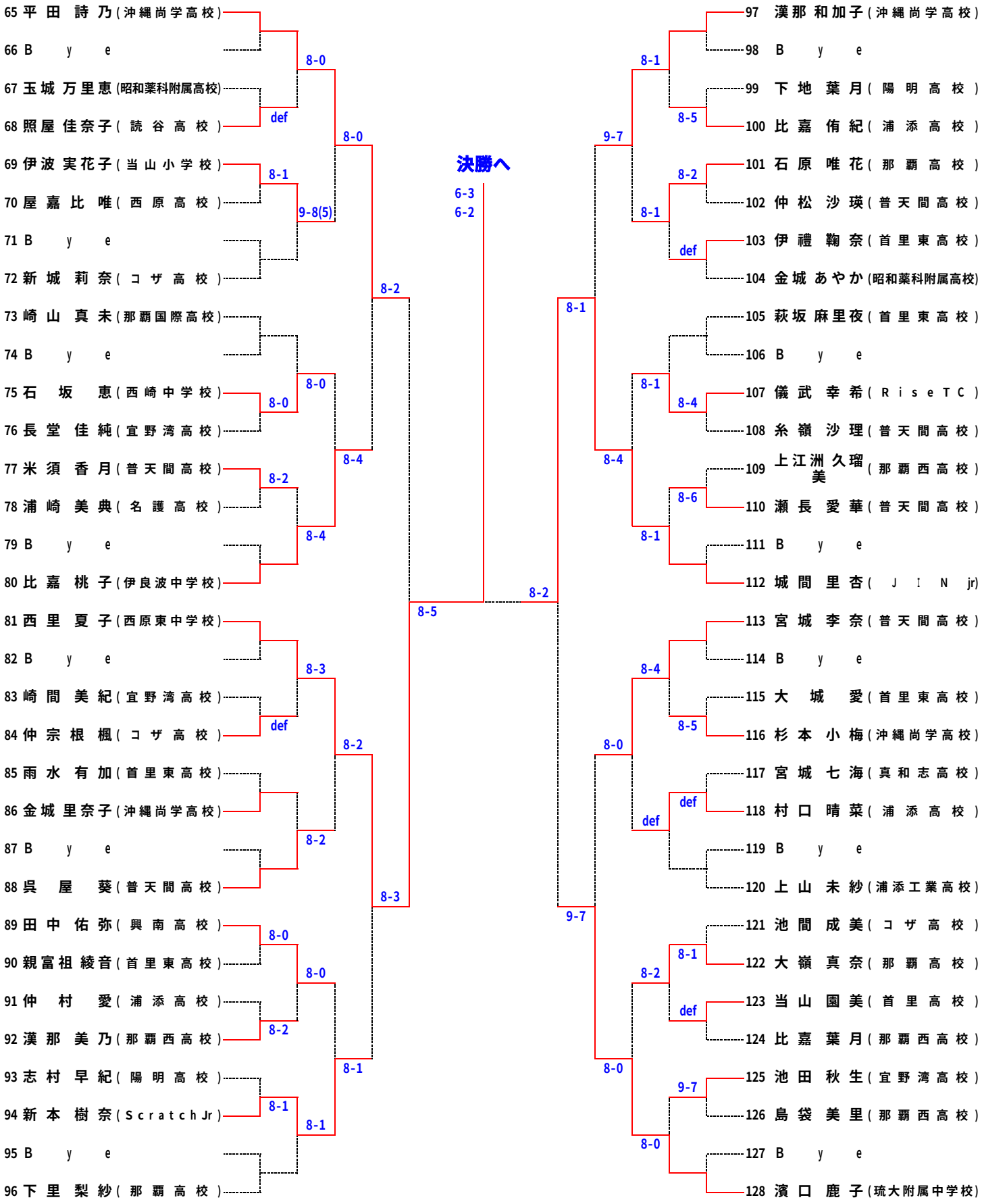
＜１８才以下女子シングルス＞その２