平成25年度　沖縄県テニス選手大会(ジュニアの部)

＜10才以下男子シングルス＞

平成25年10月13日(日)漫湖市民庭球場　受付8:30～8:50

シード

①1 荻堂 公史郎(ピンクの子ハブ)
2 國吉 永将(識名TS少年団)
3 喜屋武 一心(琉大附属小学校)
4 大城 太志(サニーキッズ)
5 玉城 勇稀(北谷SC)
6 エキシニア盛武(アミークス)
7 金城 朝夢(ピンクの子ハブ)
8 上原 瑠斗(識名TS少年団)
9 仲間 望(ロイヤルTE)
10 又吉 和磨(北谷小学校)
11 入江 奏太(EAST BLUE Jr)
12 島袋 紘也(北谷SC)
13 照屋 朝太(TC μ)
14 金巻 武秀(RIse TC)
15 伊礼 理貴(首里TS少年団)
16 友利 文彰(天久小学校)
17 矢田 翔(Gen TS)
18 武田 叙維(セントラルスポーツ)
19 佐久間 叶和(ピンクの子ハブ)
②20 神里 誓大(TC μ)

1 6-0
2 6-4
1 6-2
5 6-0
1 6-0
7 6-0
7 w.o
9 6-3
9 6-1
1 7-5
12 6-3
12 6-4
12 7-5
14 6-0
20 6-0
18 6-0
18 6-1
20 6-2
20 6-1

平成25年度　沖縄県テニス選手大会(ジュニアの部)

＜12才以下男子シングルス＞

平成25年10月13日(日)漫湖市民庭球場　受付8:30～8:50

シード

①1 奥村 龍太郎(ＪＩＮｊｒ)
2 池原 清悟(川崎小学校)
3 喜久里 航也(ヒ ー ロ ー)
4 村上 典(ロイヤルTE)
5 儀保 歩夢(識名TS少年団)
6 喜納 隼世(Ｔ Ｃ μ)
④7 知念 泰我(ＪＩＮｊｒ)
8 宮本 崚(ＲＩｓｅ TC)
9 松原 侑一郎(EAST BLUE Jr)
10 仲程 祐輝(安岡中学校)
11 津嘉山 南海(ヒーローTS)
12 我那覇 龍介(Ｔ Ｃ μ)
13 上原 大和(ヒーローTS)
14 崎濱 秀歩(Ｔ Ｃ μ)
15 饒波 和真(EAST BLUE jr)
16 小濱 礼央(識名TS少年団)
17 宮國 英俊(ＧｅｎＴＳ)
③18 大山 光輝(ロイヤルTE)
19 大村 蒼太(ロイヤルTE)
20 伊藤 康朔(Ｔ Ｃ μ)
21 與那覇 篤希(おもろTS少年団)
22 比嘉 翼(ピンクの子ハブ)
23 桑江 永遠(真志喜中学校)
②24 大村 駿斗(ＲＩｓｅ TC)

1 6-1
2 7-6(0)
4 6-1
4 6-1
1 6-0
7 7-6(5)
8 6-3
7 6-2
7 6-4
10 6-3
12 6-2
15 6-3
15 w.o
17 w.o
18 6-0
15 6-4
24 6-1
19 6-0
20 7-5
22 6-0
24 6-0
24 6-1
24 8-6

決 勝 戦

平成25年度　沖縄県テニス選手権大会（ジュニアの部）

＜14才以下男子シングルス＞その1

平成25年11月16日（土）漫湖市民庭球場　受付　8:30～8:50

シード

①1 仲　間　舜（ロイヤルTE）
2 護得久朝大（EAST BLUE Jr）
3 篠田海斗（具志川東中学校）
4 大久保瀬等（伊良波中学校）
5 大城盛竜（松城中学校）
6 豊里友琉（沖縄東中学校）
7 比嘉祥吾（山内中学校）
8 イバンメイラー（嘉手納TC）
9 嘉数拓海（真志喜中学校）
10 金城毅龍（具志川東中学校）
11 藤井仁志（金城中学校）
12 山里将瑚（松城中学校）
13 仲村祐真（琉大附属中学校）
14 伊佐洸哉（山内中学校）
15 浜川幸治（石川中学校）
16 瀬長拓真（伊良波中学校）
17 Bye
18 新垣友規（昭和薬科中学校）
19 桑原大陽（GenTS）
20 稲嶺寿（名護中学校）
21 宮平大瑚（伊良波中学校）
22 鵜野沢恵（松城中学校）
23 大城翔夢（山内中学校）
24 仲宗根光（嘉手納中学校）
25 當間亮太（伊良波中学校）
26 伊知地巧馬（小禄中学校）
27 高橋聖弥（首里中学校）
28 豊田龍太郎（山内中学校）
29 永吉誠太郎（南風原中学校）
30 平山幹二（松城中学校）
31 仲宗根捷（伊良波中学校）
32 白川海舟（真志喜中学校）
33 仲尾次将司（伊良波中学校）
34 饒辺達斗（山内中学校）
35 伊藤凜（安岡中学校）
⑥36 宮城傑（具志川中学校）

1 8-4
3 8-6
4 8-1
6 8-3
9 8-4
10 8-1
13 8-1
15 9-7
16 def
19 8-4
20 8-1
23 def
25 8-6
27 8-4
29 8-0
31 8-0
32 8-1
35 8-3
36 8-2

1 8-3
6 9-7
10 8-0
15 8-1
19 8-0
27 8-0
31 8-5
32 8-6

1 8-4
10 8-3
27 9-8(5)
32 8-1

1 8-1
32 8-6

37
109
37 8-4

決勝へ

37 8-5

1 8-1
37 8-4

37 8-0
72 8-5

37 8-2
52 8-3
58 8-4
72 8-0

37 8-2
45 8-3
47 8-1
52 8-4
58 8-3
62 8-5
64 8-1
72 8-1

37 8-6
45 8-4
47 8-4
48 8-2
51 8-0
52 8-6
55 8-4
58 8-2
61 8-0
62 8-2
64 8-2
66 8-2
68 8-1
72 8-1

38 8-3
40 8-0
43 8-1
47 8-4
52 8-2
56 9-8(6)
70 8-4

シード

大山凌弥（チャレンジ）37③
渡名喜勝平（石田中学校）38
國吉真太朗（石川中学校）39
宮城健吾（GenTS）40
新屋文秀（山内中学校）41
祖慶実希（伊良波中学校）42
呉屋秀人（山内中学校）43
藤田達也（小禄中学校）44
大城祐貴（松城中学校）45
新城由己（普天間中学校）46
伊波信宏（具志川東中学校）47
永尾柊璃（安岡中学校）48
當山琉士（おもろTS少年団）49
赤嶺心之介（安岡中学校）50
清山竣介（伊良波中学校）51
押川大悟（嘉数中学校）52
玉城晃太（山内中学校）53
新垣勇斗（天願小学校）54
島袋愛基（美里小学校）55
中山瑠偉（山内中学校）56
川満陸（具志川東中学校）57
根路銘詠一（石田中学校）58
玉城陽崚（沖縄東中学校）59
高良康成（南風原中学校）60
坂田琉平（興南中学）61
川上優人（石田中学校）62
金城勇輝（伊良波中学校）63
比嘉琉貴（松城中学校）64
伊藤空（真志喜中学校）65
仲本滉輝（山内中学校）66
富村悠雅（伊良波中学校）67
金城雄真（興南中学校）68
金城琉斗（山内中学校）69
城間光矢（浦添中学校）70
澤岻剛毅（具志川東中学校）71
仲里翼（ハートフル・ピット）72⑤

平成25年度　沖縄県テニス選手権大会（ジュニアの部）

＜14才以下男子シングルス＞その2

平成25年11月30日（土）漫湖市民庭球場　受付　8:30～8:50

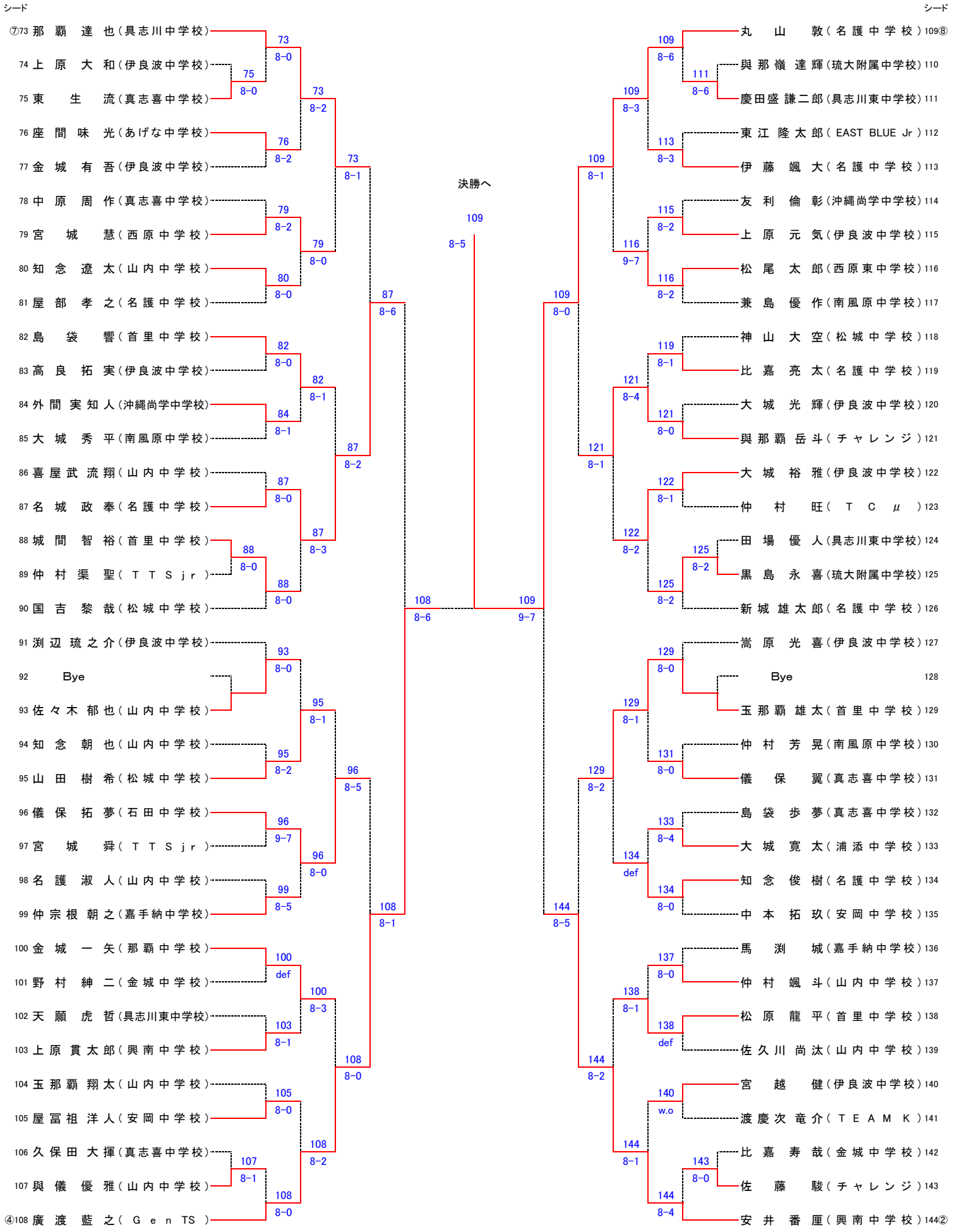

平成25年度　沖縄県テニス選手権大会（ジュニアの部）
＜16才以下男子シングルス＞

平成25年11月30日（土）奥武山公園庭球場　受付8:30～8:50

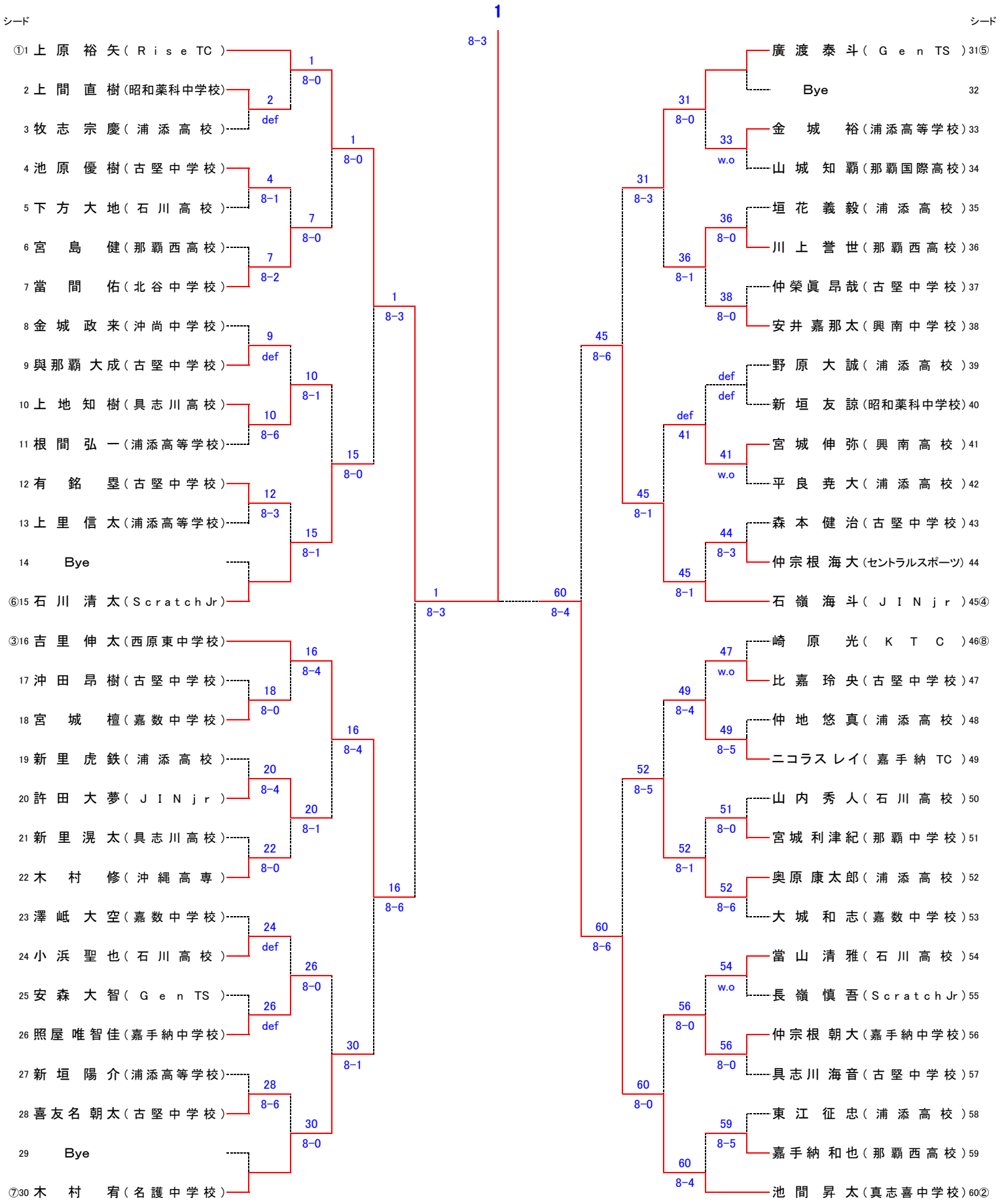

平成25年度　沖縄県テニス選手権大会（ジュニアの部）
＜18才以下男子シングルス＞予選1－1

平成25年10月12日（土）県総合運動公園庭球場　受付8:30～8:50

1 運天飛勇（Scratch. Jr）
2 糸数勇真（前原高校）
3 宜志富紹太（北谷高校）
4 又吉太一（普天間高校）
5 知念幸哉（南風原高校）
6 外間稜弥（小禄高校）
7 大城賢剛（美来工科高校）
8 新垣翔理（沖縄工業高校）
9 上里直矢（那覇高校）
10 Bye
11 秋山耀（ヒーローTS）

1 8-1　3 w.o　4 8-1　8 8-0　8 8-1　11 8-0　1 8-6　8 8-6　8 8-4　Q1

12 石川清人（那覇西高校）
13 赤嶺匠（那覇高校）
14 仲尾海（名護高校）
15 赤嶺隆太（普天間高校）
16 岸本将輝（読谷高校）
17 島颯（美里工業高校）
18 仲本裕哉（北谷高校）
19 小禄隆司（陽明高校）
20 平安座慶樹（具志川商業高校）
21 Bye
22 知念良祐（読谷高校）

12 8-0　13 8-5　15 8-4　17 8-0　18 w.o　20 8-0　12 8-3　20 8-4　12 8-1　Q2

23 仲村龍太朗（北谷高校）
24 城間俊（具志川商業高校）
25 澤岻樹臣（読谷高校）
26 島袋竜臣（名護高校）
27 宮良森（那覇国際高校）
28 平安座和裕（普天間高校）
29 Bye
30 松野智矢（首里東高校）
31 島袋敏樹（那覇高校）
32 棚原瑠衣（美来工科高校）
33 上原陽人（豊見城高校）

24 8-6　24 8-1　27 w.o　28 8-1　31 8-2　31 8-1　27 8-1　31 8-0　27 8-1　Q3

34 安里優樹（沖縄尚学高校）
35 久保至（沖縄工業高校）
36 山内悠（嘉手納高校）
37 大城秀（沖縄高専）
38 我謝昌樹（陽明高校）
39 眞喜志晃斗（那覇国際高校）
40 嘉手納広太（北谷高校）
41 比嘉進作（那覇高校）
42 石川慶季（首里高校）
43 Bye
44 米須慧（普天間高校）

34 8-3　35 8-0　37 8-1　39 8-5　41 8-5　44 8-0　34 8-1　39 8-2　34 8-4　Q4

45 松野義輝（読谷高校）
46 屋良一章（美里工業高校）
47 神谷侑（陽明高校）
48 渡嘉敷安真（前原高校）
49 中山和（南風原高校）
50 米重昇悟（北谷高校）
51 山城拓真（小禄高校）
52 安仁屋亮多（鏡原中学校）
53 瀬島秀平（那覇高校）
54 喜納隼海（沖縄工業高校）
55 真栄里慶（普天間高校）

45 8-6　46 8-0　48 8-4　52 8-0　52 8-2　54 8-0　54 8-3　45 8-1　52 8-4　45 8-4　Q5

56 丑番貴一（沖縄尚学高校）
57 福里誉（那覇工業高校）
58 平良優次（小禄高校）
59 奥平響（美来工科高校）
60 伊佐海斗（陽明高校）
61 与世田尚馬（首里東高校）
62 宮城幸成（前原高校）
63 久場旭（首里東高校）
64 桑江尚（具志川高校）
65 柳町駿（沖縄工業高校）
66 新垣貴大（那覇西高校）

56 8-1　57 8-6　59 w.o　63 9-7　63 w.o　64 8-5　66 8-4　56 8-0　66 8-0　56 8-0　Q6

平成25年度　沖縄県テニス選手権大会（ジュニアの部）
＜18才以下男子シングルス＞予選1－2

平成25年10月12日（土）県総合運動公園庭球場　受付9:30～9:50

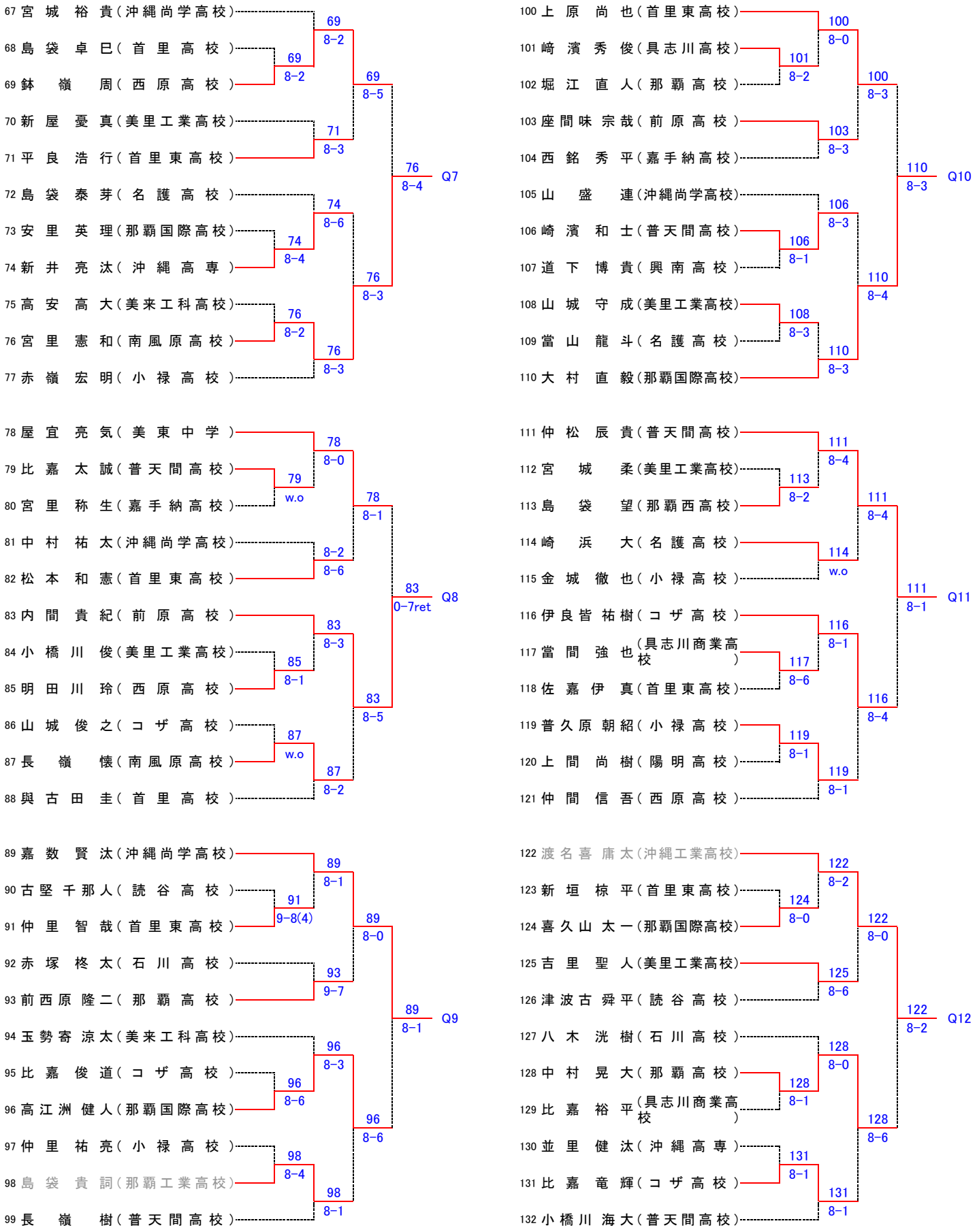

平成25年度　沖縄県テニス選手権大会（ジュニアの部）
＜18才以下男子シングルス＞予選2－1

平成25年10月19日（土）県総合運動公園庭球場　受付8:30～8:50

133 知花朋樹（沖縄工業高校）
134 比嘉誠也（美里工業高校）
135 金城慶椰（名護高校）
136 仲村友雅（コザ高校）
137 小野勇大（美来工科高校）
138 橘皓太（普天間高校）
139 平良仁一（那覇西高校）
140 平良優大（具志川商業高校）
141 渡久地克哉（具志川高校）
142 金城雄大（那覇国際高校）
143 渡久地航太（首里高校）

133 8-2
134 8-1
133 8-0
136 8-2
133 8-0 Q13
138 8-1
140 8-1
138 8-4
n.s n.s
143 w.o

144 呉屋慧（普天間高校）
145 比嘉太一（首里東高校）
146 三浦颯大（名護高校）
147 田場大雅（美里工業高校）
148 島袋舜市（那覇国際高校）
149 呉屋拓海（首里高校）
150 半嶺裕之（那覇西高校）
151 仲田壮志（陽明高校）
152 我那覇亮（那覇高校）
153 Ｂｙｅ
154 大城遥平（沖縄工業高校）

144 8-0
146 8-3
144 8-0
147 8-1
144 8-1 Q14
150 8-6
150 8-2
152 8-1
152 9-7

155 大城徹（具志川高校）
156 仲井眞翔大（沖縄工業高校）
157 宮城孝成（読谷高校）
158 仲嶺潤（普天間中学校）
159 屋宜拓人（那覇高校）
160 郁雄真（美来工科高校）
161 新城蒼（普天間高校）
162 末吉将人（南風原高校）
163 平良有輝（那覇工業高校）
164 久高零守（小禄高校）
165 日野巧巳（首里東高校）

155 8-1
156 8-5
158 8-4
158 8-1
158 8-4 Q15
160 8-3
161 9-8(4)
164 8-3
164 w.o
164 8-1

166 伊佐彰友（沖縄尚学高校）
167 照屋幹（那覇高校）
168 肥田太緒（首里東高校）
169 望月嘉人（フリー）
170 仲村望（嘉手納高校）
171 宮良将矢（普天間高校）
172 小山伸也（那覇工業高校）
173 大城佑斗（前原高校）
174 澤岻安貴（沖縄高専）
175 照喜名孝明（南風原高校）
176 比嘉幹義（那覇高校）

166 8-0
168 8-1
166 w.o
n.s n.s
166 8-1 Q16
171 8-5
173 w.o
174 8-6
174 8-4
174 8-5

177 澤岻祐太（具志川東中学校）
178 大城頌（首里東高校）
179 石川聖也（美里工業高校）
180 新垣勇真（読谷高校）
181 真喜屋優太（石川高校）
182 新垣晴矢（興南高校）
183 喜屋武泰成（那覇高校）
184 古堅光（沖縄高専）
185 比嘉蓮（普天間高校）
186 宮城拓弥（沖縄工業高校）
187 福島拓（沖縄尚学高校）

177 8-0
179 8-5
177 8-1
180 8-1
187 9-8(5) Q17
183 8-3
183 8-3
187 8-0
186 8-0
187 8-1

188 高江洲拓実（那覇高校）
189 金城賢智（小禄高校）
190 比嘉竜生（北谷高校）
191 真栄城克行（那覇国際高校）
192 桃原怜央（読谷高校）
193 下地啓太（沖縄工業高校）
194 村吉宏大（前原高校）
195 徳村清斗（陽明高校）
196 具志祐登（名護高校）
197 中村栄人（首里東高校）
198 川端龍翔（普天間高校）

188
189 8-2
188 8-1
191 8-2
188 8-0 Q18
193 8-5
195 8-0
193 8-6
197 8-1
198 9-7

平成25年度　沖縄県テニス選手権大会（ジュニアの部）
＜18才以下男子シングルス＞予選2－2

平成25年10月19日（土）県総合運動公園庭球場　受付9:30～9:50

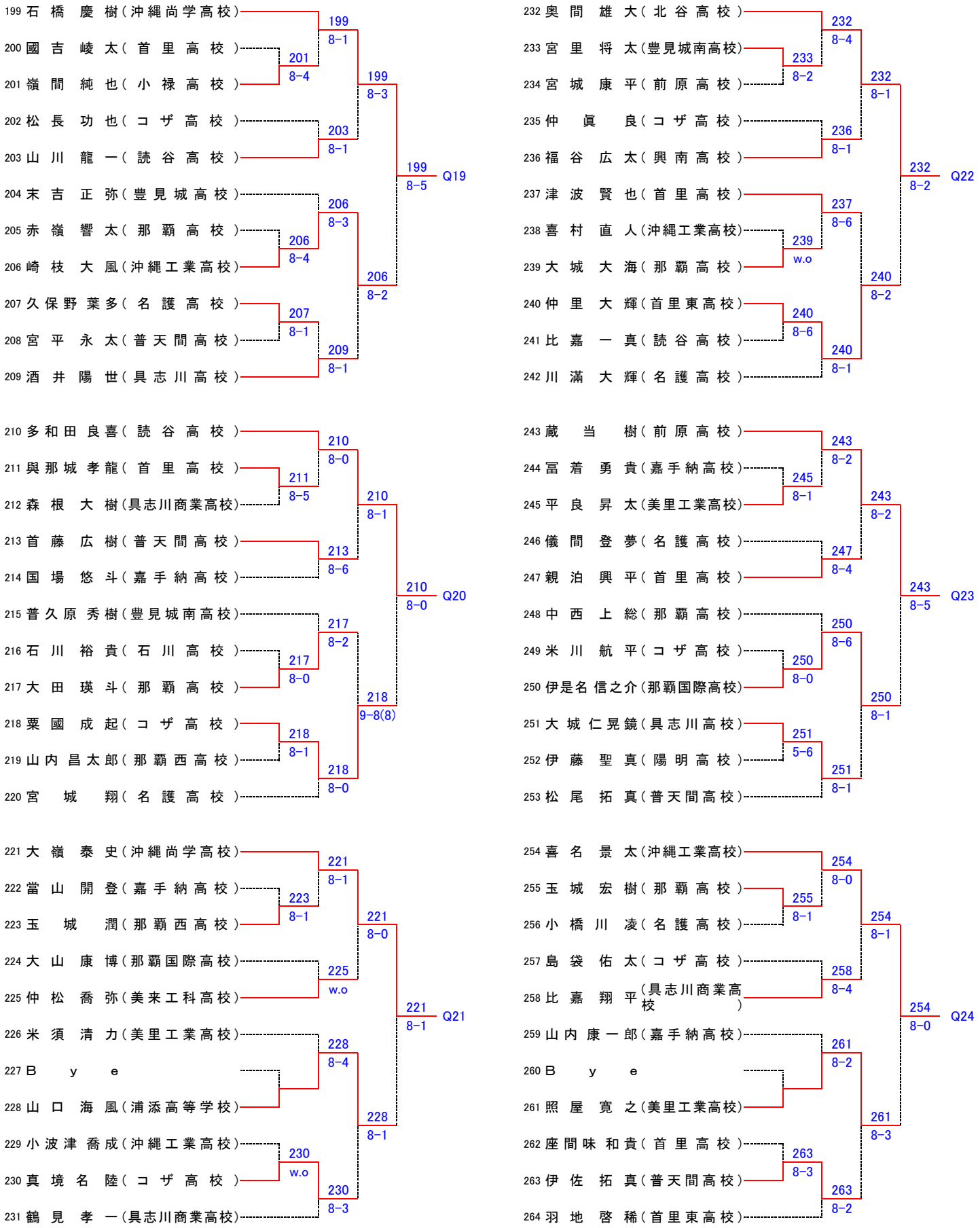

平成25年度沖縄県テニス選手権大会(ジュニアの部)
＜18才以下男子シングルス＞本戦

平成25年10月26日(土)漫湖市民テニスコート　受付8:30～8:50

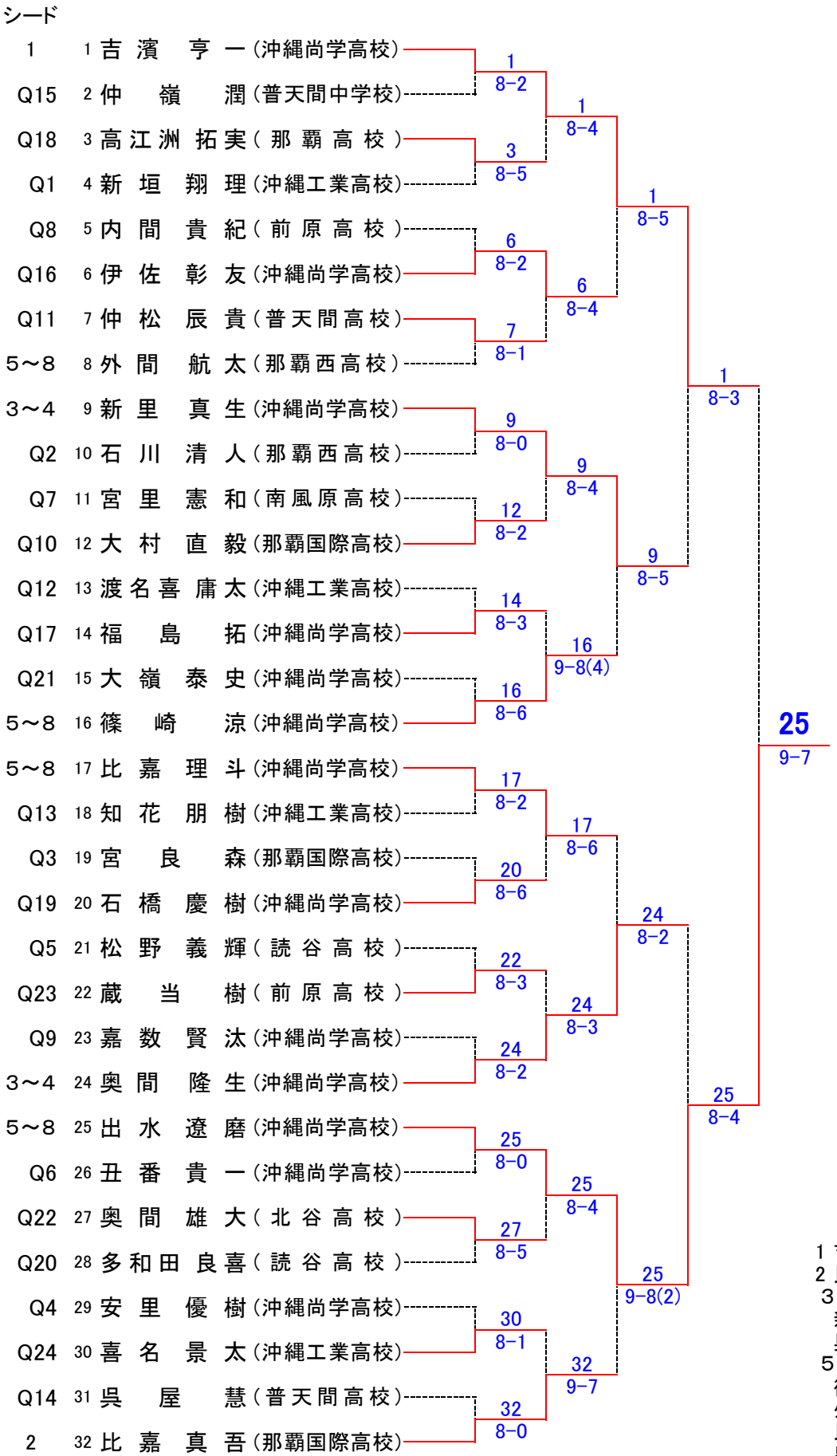

本戦ストレートイン(シード)

1 吉濱 亨一(沖縄尚学高校)
2 比嘉 真吾(那覇国際高校)
3～4抽選
新里 真生(沖縄尚学高校)
奥間 隆生(沖縄尚学高校)
5～8抽選
篠崎 涼(沖縄尚学高校)
外間 航太(那覇西高校)
比嘉 理斗(沖縄尚学高校)
出水 遼磨(沖縄尚学高校)

平成25年度　沖縄県テニス選手大会(ジュニアの部)

＜12才以下男子ダブルス＞

平成25年10月19日(土)漫湖市民庭球場　受付8:30～8:50

シード

①1 大村駿斗（RIse TC）
宮本崚（RIse TC）

2 Bye

3 喜納隼世（TC μ）
我那覇龍介（TC μ）

4 大村蒼太（ロイヤルTE）
荻堂公史郎（ピンクの子ハブ）

5 松原侑一郎（EAST BLUE Jr）
饒波和真（EAST BLUE Jr）

6 神里誓大（TC μ）
崎濱秀歩（TC μ）

7 大城太志（サニーキッズ）
六角高翔（サニーキッズ）

8 武田叙維（セントラルスポーツ）
入江奏太（EAST BLUE Jr.）

9 大山光輝（ロイヤルTE）
村上典（ロイヤルTE）

10 比嘉翼（ピンクの子ハブ）
宮平大瑚（伊良波中学校）

11 上原大和（ヒーローTS）
津嘉山南海（ヒーローTS）

②12 奥村龍太郎（JINjr）
知念泰我（JINjr）

1 6-1

1 8-4

4 6-1

6 w.o

1 8-5

7 6-1

9 6-4

12 8-4

11 6-4

12 6-2

平成25年度　沖縄県テニス選手権大会（ジュニアの部）

＜14才以下男子ダブルス＞

平成25年12月8日（日）奥武山公園庭球場　受付8:30～8:50

シード

①1 那覇達也（具志川中学校）
安井番厘（興南中学校）

2 外間実知人（沖縄尚学中学校）
宮城慧（西原中学校）

3 名城政奉（名護中学校）
知念俊樹（名護中学校）

4 有銘塁（古堅中学校）
比嘉玲央（古堅中学校）

5 山内建一郎（真志喜中学校）
久保田大揮（真志喜中学校）

6 與那嶺晃正（石川中学校）
多良間英稀（石川中学校）

7 仲井眞救（伊良波中学校）
金城有吾（伊良波中学校）

8 宇良瞭摩（具志川東中学校）
上間祐希（具志川東中学校）

9 Bye

10 知念遼太（山内中学校）
宮城琉斗（山内中学校）

11 知花洋希（具志川東中学校）
大城康太（具志川東中学校）

12 豊田龍太郎（山内中学校）
佐久川尚汰（山内中学校）

13 儀保翼（真志喜中学校）
伊藤空（真志喜中学校）

14 金城響（南星中学校）
仲村優佑（南星中学校）

15 丸山敦（名護中学校）
宮里空成（名護中学校）

16 新屋文秀（山内中学校）
山城正基（山内中学校）

17 赤嶺心之介（安岡中学校）
永尾柊璃（安岡中学校）

18 高良太陽（金城中学校）
喜友名朝哉（ＴＣμ）

19 金城勇輝（伊良波中学校）
仲宗根捷（伊良波中学校）

⑤20 廣渡藍之（ＧｅｎＴＳ）
宮城健吾（ＧｅｎＴＳ）

④21 宮城傑（具志川中学校）
座間味光（あげな中学校）

22 稲嶺寿（名護中学校）
比嘉亮太（名護中学校）

23 藤田達也（小禄中学校）
金城雄真（興南中学校）

24 與那覇隼（古堅中学校）
西牧諒馬（古堅中学校）

25 大久保瀬等（Scratch Jr）
福地圭一郎（Scratch Jr）

26 松田良太（古堅中学校）
仲榮眞昂哉（古堅中学校）

27 仲村芳晃（南風原中学校）
大城秀平（南風原中学校）

28 澤岻剛毅（具志川東中学校）
篠田海斗（具志川東中学校）

29 知念朝也（山内中学校）
與儀優雅（山内中学校）

30 上原元気（伊良波中学校）
大城裕雅（伊良波中学校）

31 又吉蓮（具志川東中学校）
国吉城樹（具志川東中学校）

32 Bye

33 佐藤駿（チャレンジ）
白川海舟（チャレンジ）

34 浜川幸治（石川中学校）
新垣和也（石川中学校）

35 金城一矢（那覇中学校）
島袋大紀（那覇中学校）

36 金城龍葵（具志川東中学校）
我如古大樹（具志川東中学校）

37 城間智裕（首里中学校）
大村朝真（首里中学校）

38 宮越健（伊良波中学校）
清山竣介（伊良波中学校）

39 新城陽（金城中学校）
上江洲飛竜（金城中学校）

⑦40 比嘉勇満（桑江中学校）
大城貴椰（桑江中学校）

60

9-7

1 8-4　3 8-0　4 8-2　7 w.o　10 8-2　13 8-0　13 8-0　15 8-3　17 8-3　19 8-6　20 8-0　21 8-4　22 w.o　25 8-6　27 w.o　28 8-2　28 8-4　33 8-3　35 w.o　37 8-1　38 8-6　40 8-5

1 8-5　10 8-1　15 8-0　20 8-0　21 8-5　28 8-0　33 8-4　40 8-2

1 8-0　20 8-1　21 8-5　40 8-3

1 8-3　21 8-5

1 8-6

60 def

60 8-0　61 8-6

41 9-7　60 8-2

41 8-4　50 8-1　54 8-1　60 8-1

41 8-3　45 w.o　46 8-5　50 8-0　53 8-0　54 8-6　56 8-2　60 8-0

41 8-3　43 8-5　48 8-5　53 8-2　59 8-5

61 8-4　80 8-2

61 8-2　67 8-5　74 8-4　80 8-0

61 8-1　64 8-5　67 8-0　70 8-4　71 8-6　74 8-3　76 8-5　80 8-0

63 9-8(2)　68 8-2　78 w.o

41⑥ 仲村渠聖（ＴＴＳＪｒ）
津覇悠野（ＴＴＳＪｒ）

42 大城航（伊良波中学校）
前原琉人（伊良波中学校）

43 上原良太（沖縄尚学中学校）
友利倫彰（沖縄尚学中学校）

44 伊波省吾（石川中学校）
照喜名朝陽（石川中学校）

45 中原周作（真志喜中学校）
嘉数拓海（真志喜中学校）

46 新川秀輔（古堅中学校）
伊波良規（古堅中学校）

47 新城雄太郎（名護中学校）
石原翔英（名護中学校）

48 天願虎哲（具志川東中学校）
田場優人（具志川東中学校）

49 比嘉大之介（金城中学校）
安里琉（金城中学校）

50 中山瑠偉（山内中学校）
比嘉祥吾（山内中学校）

51 宮里尚汰（伊良波中学校）
大城海輝（伊良波中学校）

52 長嶺征弥（金城中学校）
仲村渠満（金城中学校）

53 森本健治（古堅中学校）
沖田昂樹（古堅中学校）

54 伊佐洸哉（山内中学校）
仲村颯斗（山内中学校）

55 新垣勇斗（天願小学校）
島袋愛基（美里小学校）

56 新垣友規（昭和薬科中学校）
大城健嗣（昭和薬科中学校）

57 瀬長拓真（伊良波中学校）
大城光輝（伊良波中学校）

58 饒辺達斗（山内中学校）
玉城晃太（山内中学校）

59 與儀多聞（首里中学校）
知念慶祐（首里中学校）

60③ 大山凌弥（チャレンジ）
金城毅龍（具志川東中学校）

61⑧ 仲間舜（ロイヤルTE）
仲里翼（ハートフル・ピット）

62 松川公成（金城中学校）
長嶺佑哉（金城中学校）

63 下地拡（昭和薬科中学校）
平良航士（昭和薬科中学校）

64 川満陸（具志川東中学校）
伊波信宏（具志川東中学校）

65 根路銘詠一（石田中学校）
儀保拓夢（石田中学校）

66 東生流（真志喜中学校）
島袋歩夢（真志喜中学校）

67 玉城陽崚（沖縄東中学校）
豊里友琉（沖縄東中学校）

68 大城翔夢（山内中学校）
仲本滉輝（山内中学校）

69 渕辺琉之介（伊良波中学校）
富村悠雅（伊良波中学校）

70 宮城舜（ＴＴＳＪｒ）
押川大悟（嘉数中学校）

71 金城貴大（具志川東中学校）
宮城忠成（具志川東中学校）

72 Bye

73 具志川海音（古堅中学校）
仲本陽紀（古堅中学校）

74 佐々木郁也（山内中学校）
呉屋秀人（山内中学校）

75 大山晴也（伊良波中学校）
佐久間大輝（伊良波中学校）

76 上原圭貴（真志喜中学校）
伊良波近規（真志喜中学校）

77 伊敷真朗（金城中学校）
桑江竜威（金城中学校）

78 端慶山亮（古堅中学校）
阿波根良磨（古堅中学校）

79 國吉真太朗（石川中学校）
比嘉大晟（石川中学校）

80② 高橋聖弥（首里中学校）
島袋響（首里中学校）

平成25年度　沖縄県テニス選手大会(ジュニアの部)

＜16才以下男子ダブルス＞

平成25年12月7日(土)奥武山公園庭球場　受付9:30～9:50

シード

①1 上原　裕矢(Rise TC)
池間　昇太(TTS)

2 牧志　宗慶(浦添高校)
野原　大誠(浦添高校)

3 當山　清雅(石川高校)
山内　秀人(石川高校)

4 木村　宥(名護中学校)
木村　修(沖縄高専)

5 石嶺　海斗(JINjr)
崎原　光(KTC)

③6 金城　政来(沖尚中学校)
石川　清太(Scratch Jr)

7 東江　征忠(浦添高校)
垣花　義毅(浦添高校)

8 新垣　友諒(昭和薬科中学校)
上間　直樹(昭和薬科中学校)

9 上里　信太(浦添高校)
平良　尭大(浦添高校)

10 安森　大智(Gen TS)
廣渡　泰斗(Gen TS)

11 新里　滉太(具志川高校)
上地　知樹(具志川高校)

12 奥原　康太郎(浦添高校)
新里　虎鉄(浦添高校)

13 照屋　唯智佳(嘉手納中学校)
仲宗根　朝大(嘉手納中学校)

14 仲宗根　海大(安岡中学校)
宇地原　ゆうき(安岡中学校)

④15 當眞　勇人(昭和薬科高校)
當眞　光平(昭和薬科高校)

16 嘉手納　和也(那覇西高校)
川上　誉世(那覇西高校)

17 仲地　悠真(浦添高校)
金城　裕(浦添高校)

18 根間　弘一(浦添高校)
新垣　陽介(浦添高校)

19 下方　大地(石川高校)
小浜　聖也(石川高校)

②20 許田　大夢(JINJr)
吉里　伸太(西原東中学校)

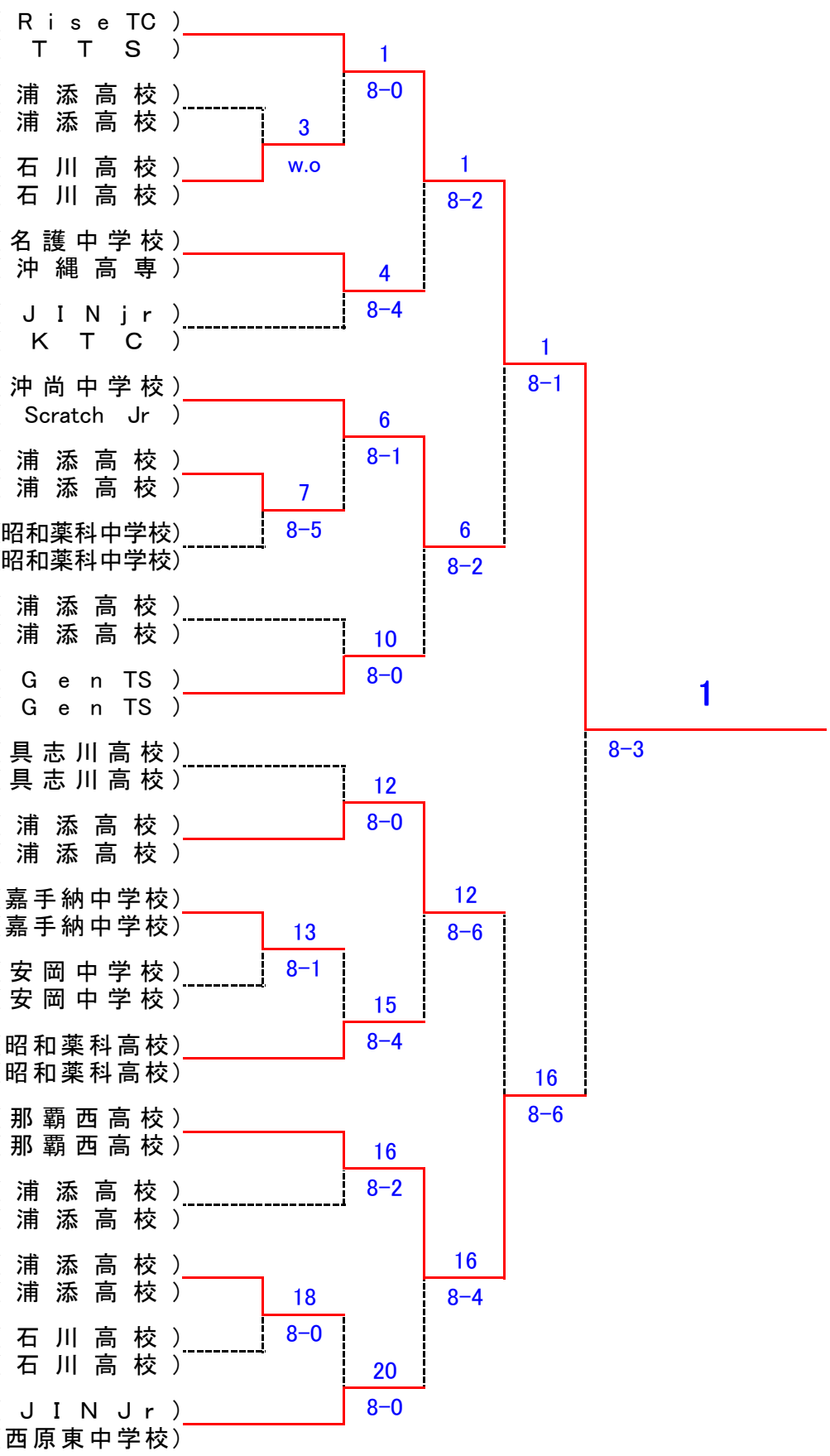

平成25年度　沖縄県テニス選手権大会（ジュニアの部）

＜18才以下男子ダブルス＞その1

平成25年12月21日（土）うるま市具志川庭球場　受付8:30～8:50

決 勝 戦

シード

①1 宮　良　　森（那覇国際高校）
　 高江洲 拓実（那 覇 高 校）

2 山内 昌太郎（那覇西高校）
　 半 嶺 裕 之（那覇西高校）

3 八 木 洸 樹（石 川 高 校）
　 内 間 貴 紀（前 原 高 校）

4 羽 地 啓 稀（首里東高校）
　 比 嘉 太 一（首里東高校）

5 粟 國 成 起（コ ザ 高 校）
　 玉那覇 令 雄（球 陽 高 校）

6 伊是名 信之介（那覇国際高校）
　 喜久山 太 一（那覇国際高校）

7 新　城　　蒼（普天間高校）
　 宮 平 永 太（普天間高校）

8 親 泊 興 平（首 里 高 校）
　 鹿 川 純 矢（首 里 高 校）

9 伊 佐 海 斗（陽 明 高 校）
　 仲 田 壮 志（陽 明 高 校）

10 平 良 昇 太（美里工業高校）
　 屋 良 一 章（美里工業高校）

11 照　屋　　幹（那 覇 高 校）
　 屋 宜 拓 人（那 覇 高 校）

12 石 川 清 人（那覇西高校）
　 島　袋　　望（那覇西高校）

13 上 原 尚 也（首里東高校）
　 仲 里 大 輝（首里東高校）

14 B　y　e

15 奥 間 雄 大（北 谷 高 校）
　 仲 本 裕 哉（北 谷 高 校）

16 中 村 晃 大（那 覇 高 校）
　 島 袋 敏 樹（那 覇 高 校）

17 糸 数 勇 真（前 原 高 校）
　 村 吉 宏 大（前 原 高 校）

18 比　嘉　　蓮（普天間高校）
　 平安座 和 裕（普天間高校）

19 比 嘉 竜 輝（コ ザ 高 校）
　 仲 本 勇 斗（コ ザ 高 校）

20 喜 納 隼 海（沖縄工業高校）
　 柳　町　　駿（沖縄工業高校）

21 橘　皓　　太（普天間高校）
　 小橋川 海 大（普天間高校）

22 多 和 田 良 喜（読 谷 高 校）
　 松 野 義 輝（読 谷 高 校）

23 河 野 正 治（陽 明 高 校）
　 宮　城　　渡（西 原 高 校）

24 安 里 英 理（那覇国際高校）
　 山 城 知 覇（那覇国際高校）

25 三 浦 颯 大（名 護 高 校）
　 金 城 慶 椰（名 護 高 校）

26 又 吉 太 一（普天間高校）
　 宮 良 将 矢（普天間高校）

27 比 嘉 竜 生（北 谷 高 校）
　 嘉手納 広 太（北 谷 高 校）

28 伊良皆 祐 樹（コ ザ 高 校）
　 比 嘉 俊 道（コ ザ 高 校）

⑧29 我 那 覇 亮（那 覇 高 校）
　 中 西 上 総（那 覇 高 校）

1 8-2
3 8-4
5 8-1
6 8-2
w.o w.o
10 8-2
12 8-4
w.o
16 8-0
18 8-1
w.o w.o
22 8-3
23 8-4
26 8-0
28 8-3
29 8-5
1 8-4
6 8-1
10 w.o
12 w.o
22 w.o
23 8-2
1 8-4
12 8-5
22 8-6
23 9-8(5)
1 8-3
23 9-8(7)
58 59 58 9-7
58 9-8(5)
58 8-5

シード

呉　屋　　慧（普天間高校）
　 蔵　当　　樹（前 原 高 校）　30④

宮 城 孝 成（読 谷 高 校）
　 津波古 舜 平（読 谷 高 校）　31

上 間 尚 樹（陽 明 高 校）
　 小 禄 隆 司（陽 明 高 校）　32

島 袋 卓 巳（首 里 高 校）
　 津 波 賢 也（首 里 高 校）　33

大 田 瑛 斗（那 覇 高 校）
　 上 里 直 矢（那 覇 高 校）　34

大 山 康 博（那覇国際高校）
　 梅 田 俊 春（昭和薬科高校）　35

比 嘉 誠 也（美里工業高校）
　 米 須 清 力（美里工業高校）　36

澤 岻 安 貴（沖 縄 高 専）
　 並 里 健 汰（沖 縄 高 専）　37

喜屋武 泰 成（那 覇 高 校）
　 赤 嶺 響 太（那 覇 高 校）　38

宮 里 称 生（嘉手納高校）
　 国 場 悠 斗（嘉手納高校）　39

崎　浜　　大（名 護 高 校）
　 小 橋 川 凌（名 護 高 校）　40

佐 嘉 伊 真（首里東高校）
　 平 良 浩 行（首里東高校）　41

川 端 龍 翔（普天間高校）
　 仲村 龍 太 朗（北 谷 高 校）　42

宜 志 富 紹 太（北 谷 高 校）
　 米 重 昇 悟（北 谷 高 校）　43

鉢　嶺　　周（西 原 高 校）
　 明 田 川 玲（西 原 高 校）　44

仲 松 辰 貴（普天間高校）
　 大　城　　徹（具志川高校）　45

宮 城 康 平（前 原 高 校）
　 大 城 佑 斗（前 原 高 校）　46

川 満 大 輝（名 護 高 校）
　 島 袋 竜 臣（名 護 高 校）　47

山 城 拓 真（小 禄 高 校）
　 久 高 零 守（小 禄 高 校）　48

長　嶺　　樹（普天間高校）
　 首 藤 広 樹（普天間高校）　49

伊 藤 聖 真（陽 明 高 校）
　 我 謝 昌 樹（陽 明 高 校）　50

宮 里 憲 和（南風原高校）
　 照喜名 孝 明（南風原高校）　51

石 川 慶 季（首 里 高 校）
　 國 吉 崚 太（首 里 高 校）　52

平 良 仁 一（那覇西高校）
　 岸 本 宙 也（那覇西高校）　53

大　城　　秀（沖 縄 高 専）
　 古　堅　　光（沖 縄 高 専）　54

高江洲 健 人（那覇国際高校）
　 島 袋 舜 市（那覇国際高校）　55

真 栄 里 慶（普天間高校）
　 米 須 慧（普天間高校）　56

當 山 開 登（嘉手納高校）
　 仲 村 望（嘉手納高校）　57

大 村 直 毅（那覇国際高校）
　 當 間 友 歩 貴（沖縄尚学高校）　58⑤

30 8-0
31 8-1
30 8-5
33 9-8(9)
35 8-3
35 8-1
30 8-2
38 8-2
40 w.o
38 8-2
42 8-2
43 8-6
38 8-2
42 8-2
45 8-5
46 w.o
45 8-0
48 8-0
51 9-8(4)
51 8-0
58 8-5
52 8-0
54 8-6
54 8-3
58 8-0
56 8-0
58 8-3

平成25年度　沖縄県テニス選手権大会（ジュニアの部）

＜18才以下男子ダブルス＞その2
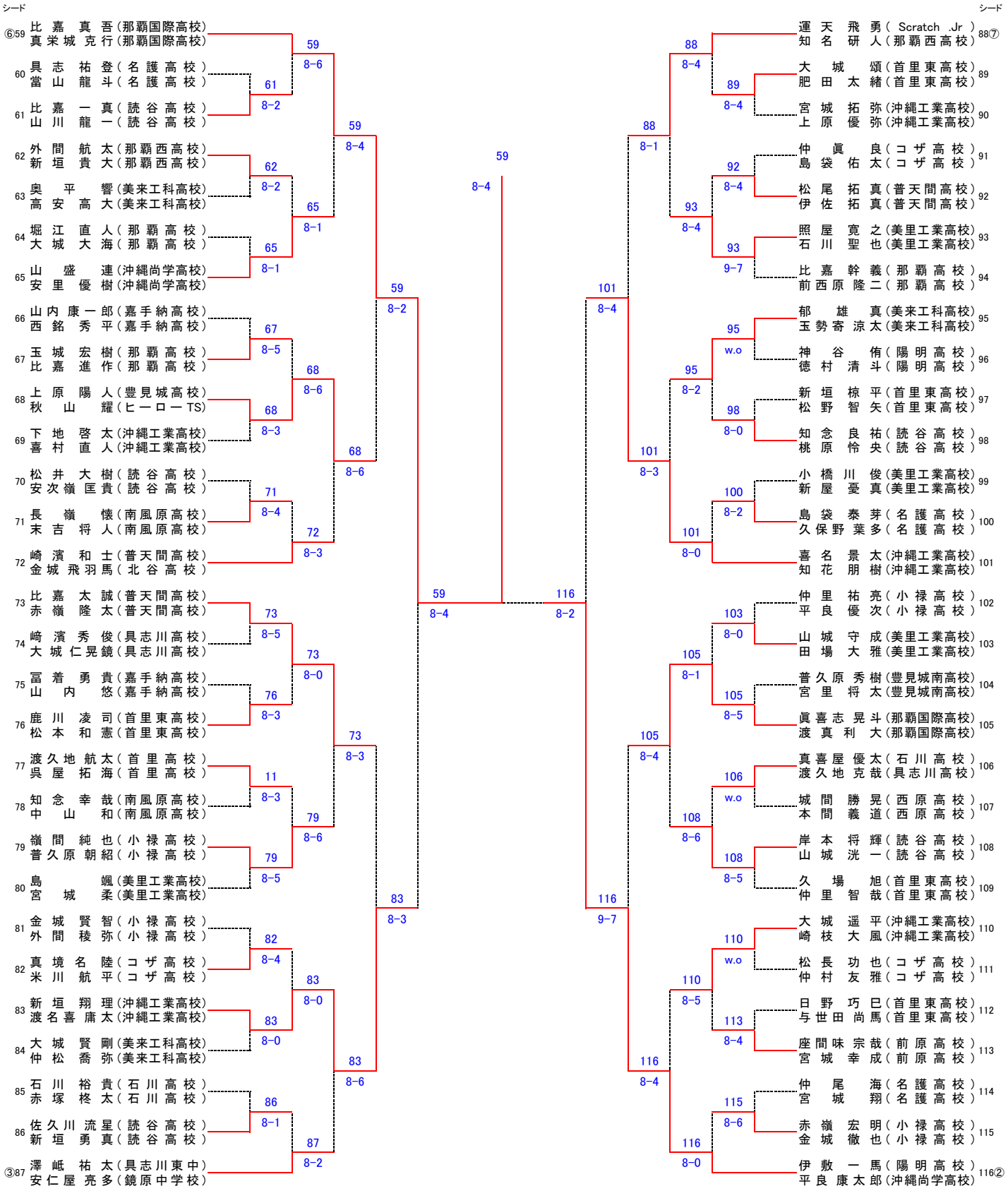
平成25年12月23日（月祝）うるま市具志川庭球場　受付8:30〜8:50